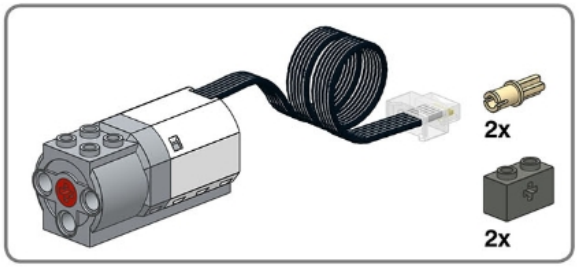

1

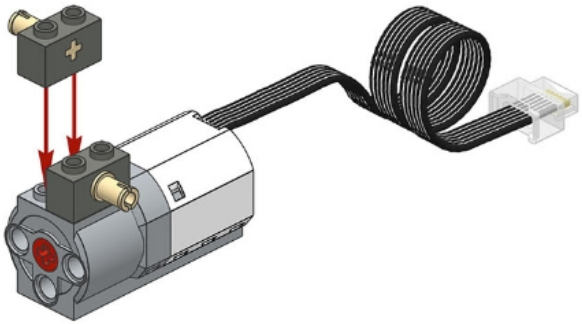

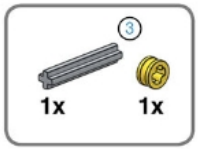

2

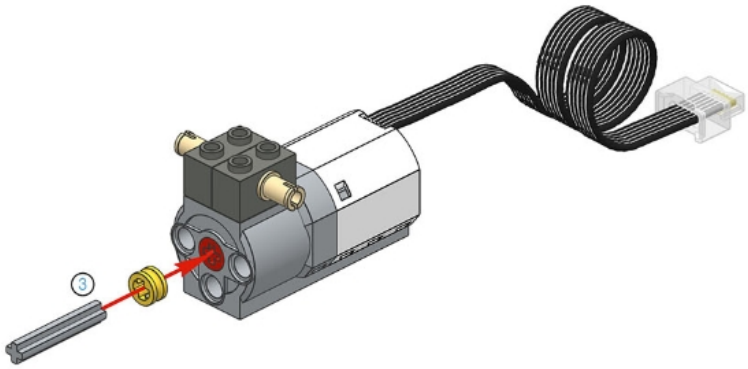

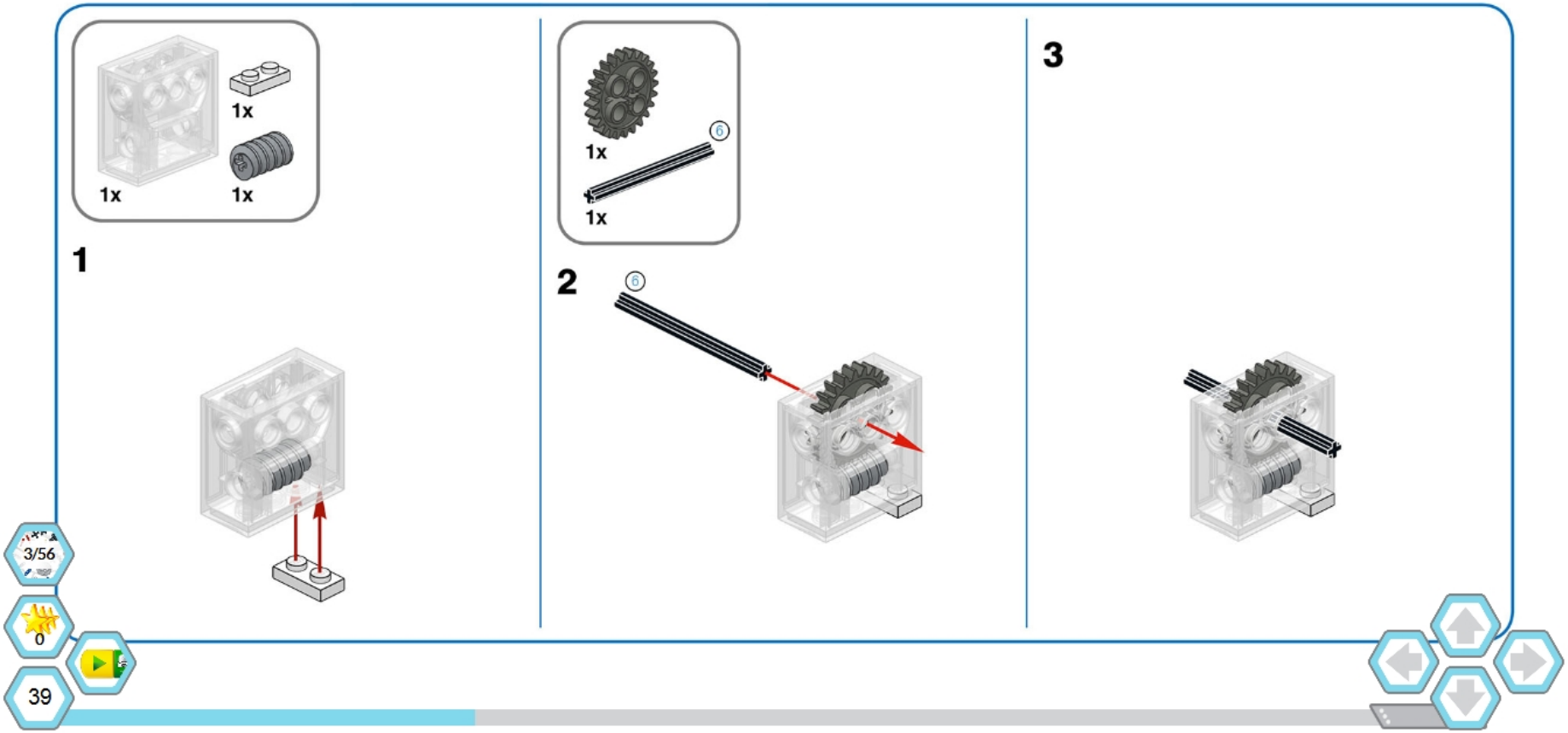
1x
1x
1x
1
1x
6
1x
2
6
3
3/56
0
39

4

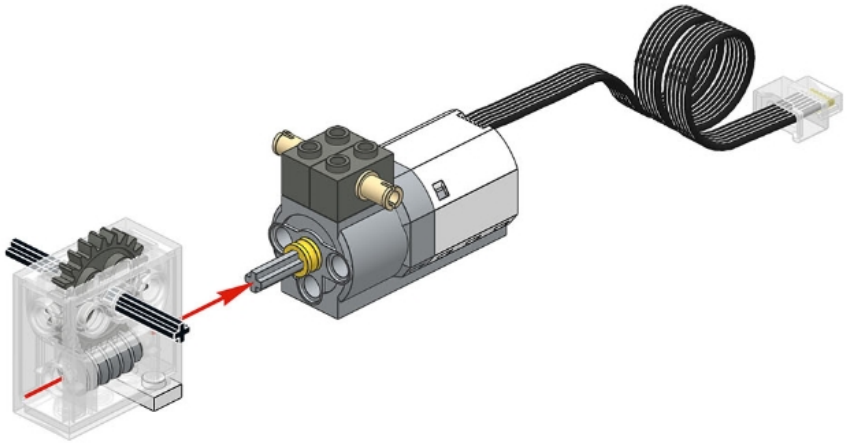

5

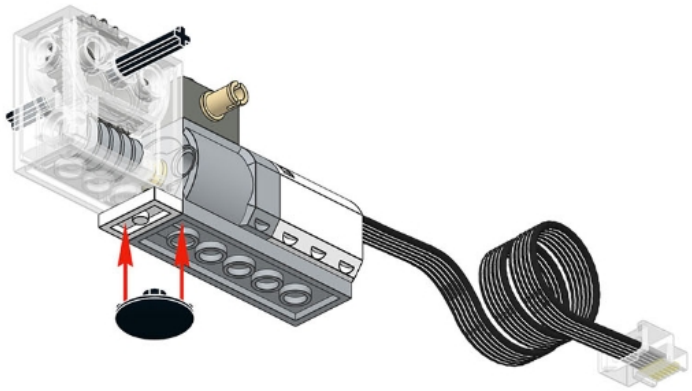

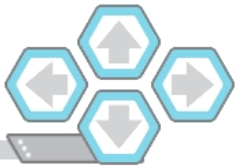

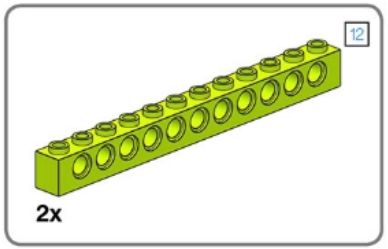

6

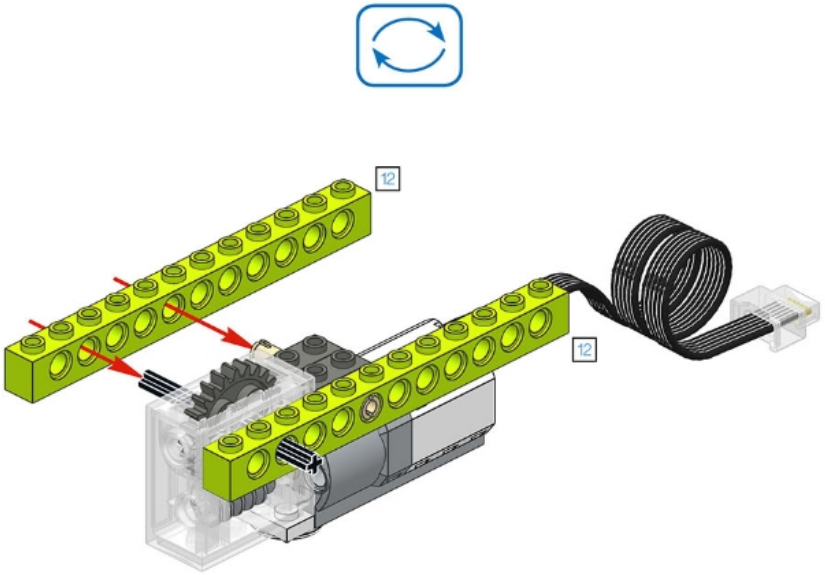

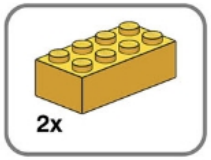

7

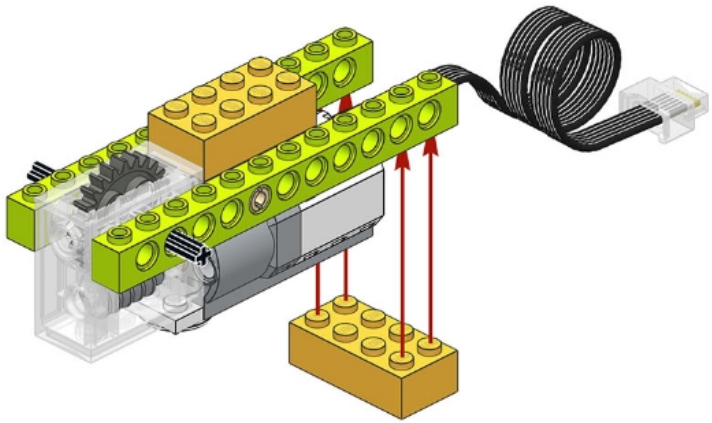

8

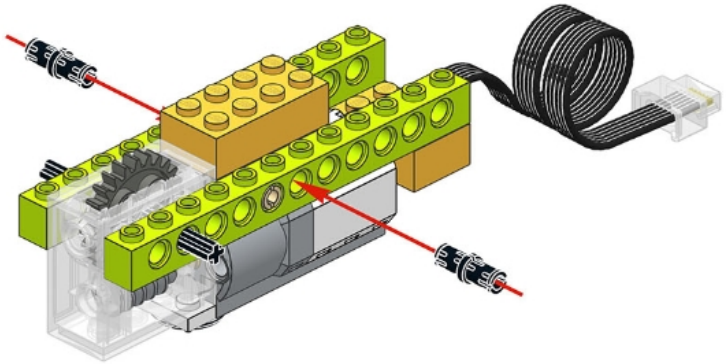

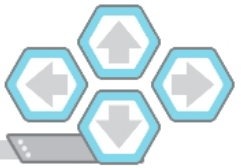

Файл Урок Окна Язык

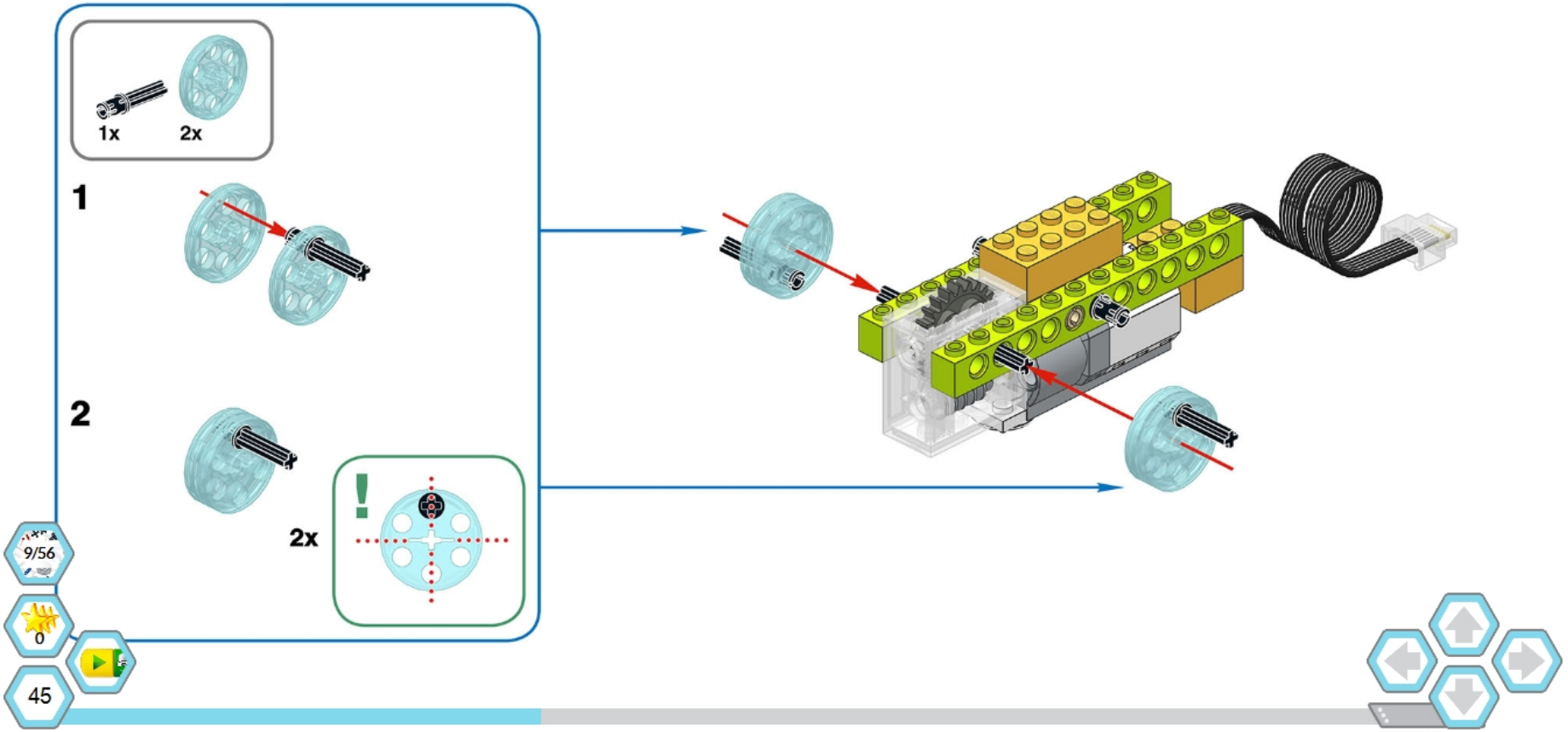

10

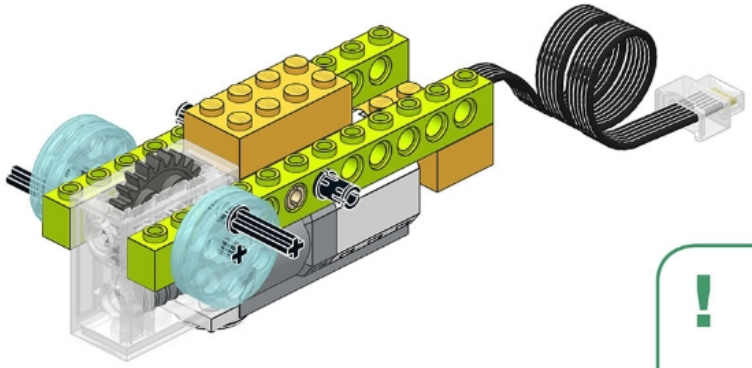

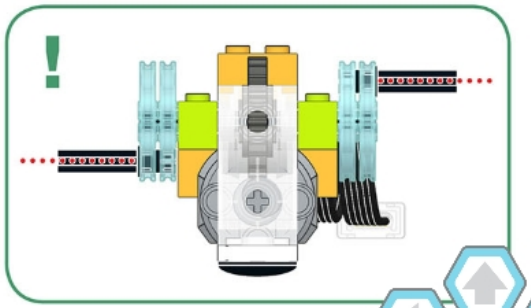

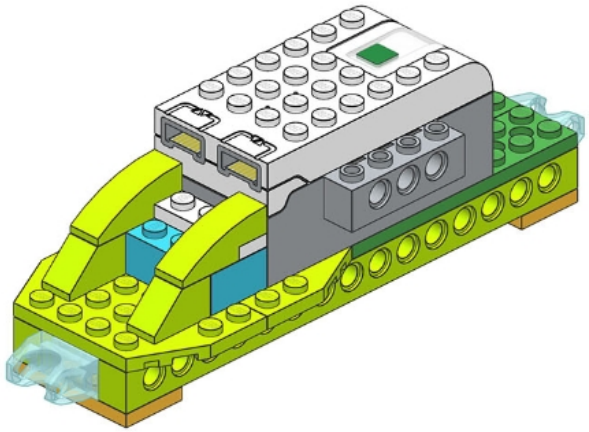

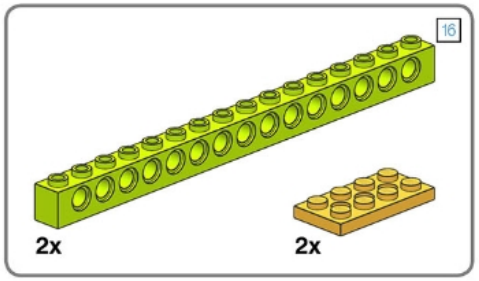

12

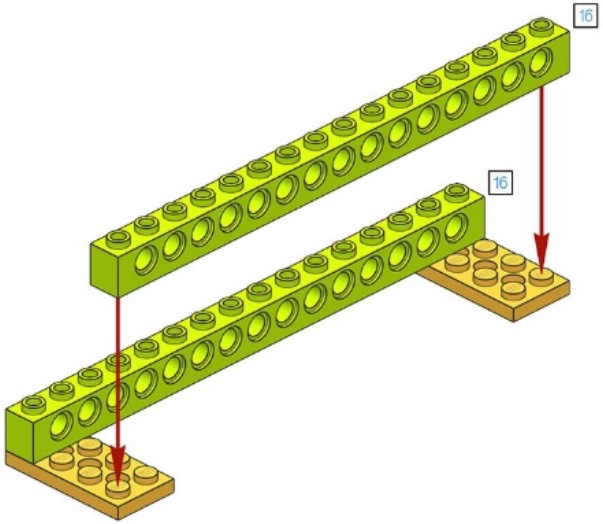

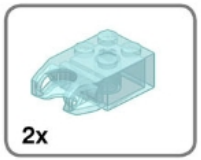

13

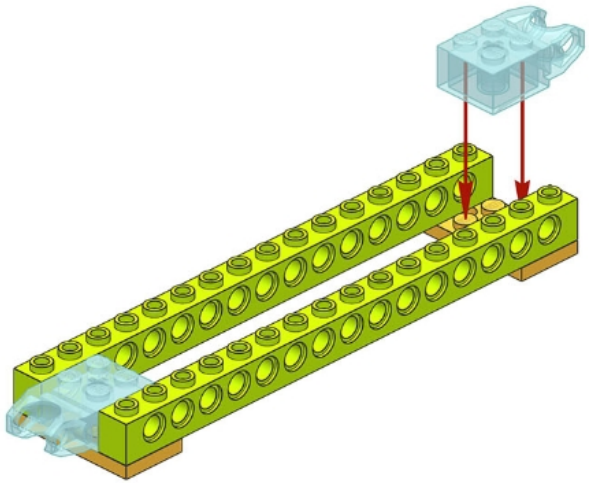

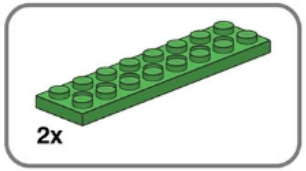

14

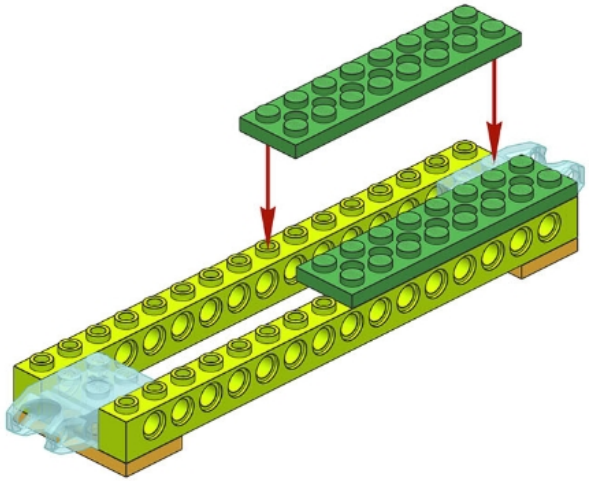

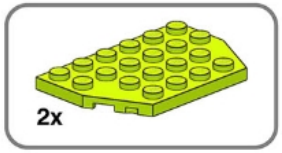

15

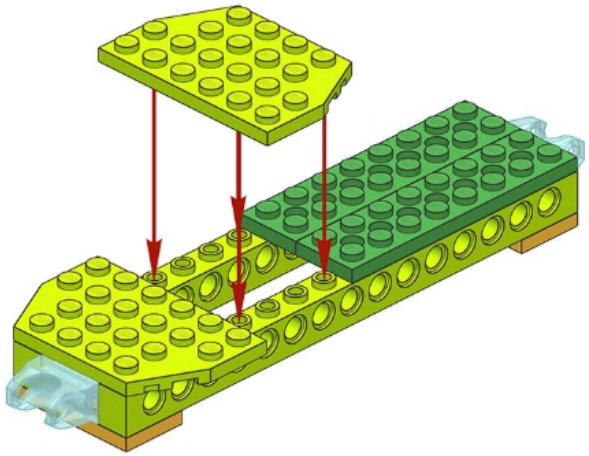

16

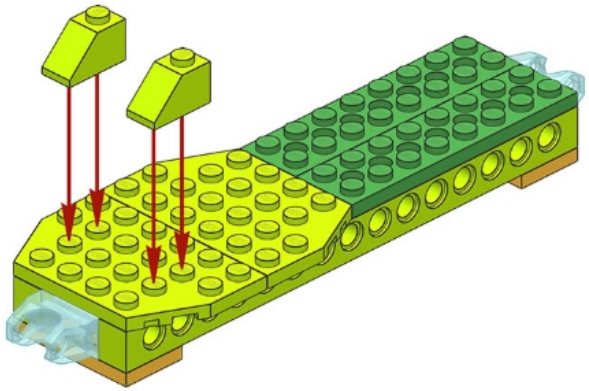

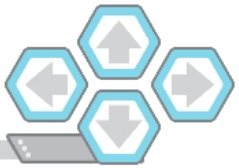

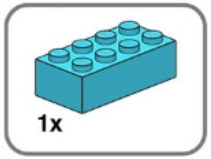

17

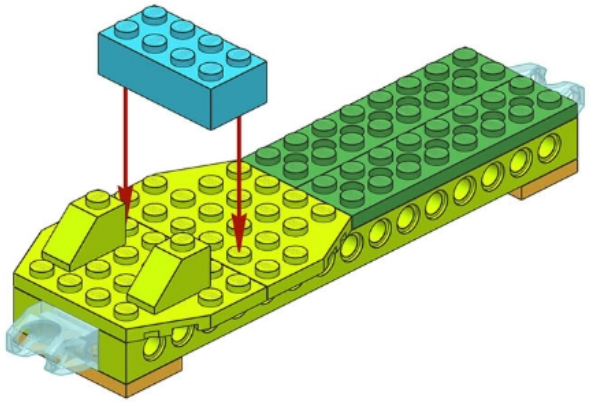

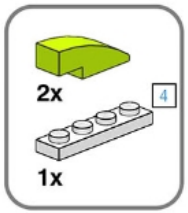

18

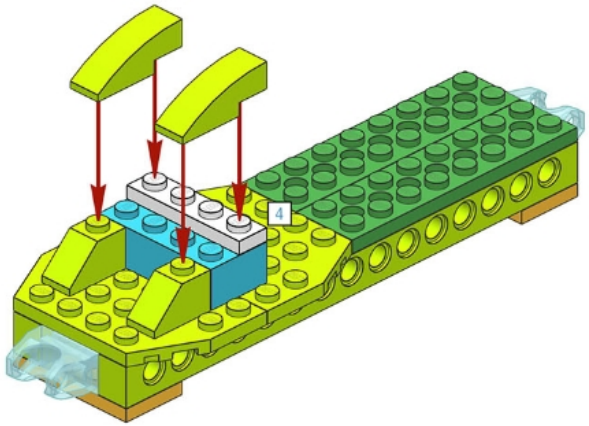

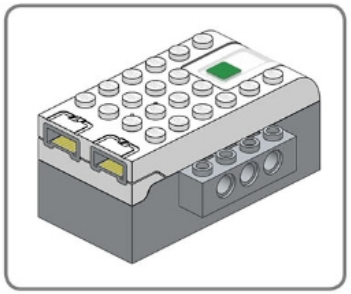

19

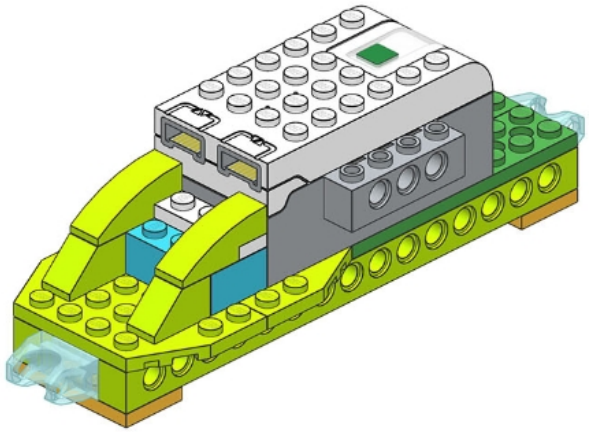

20

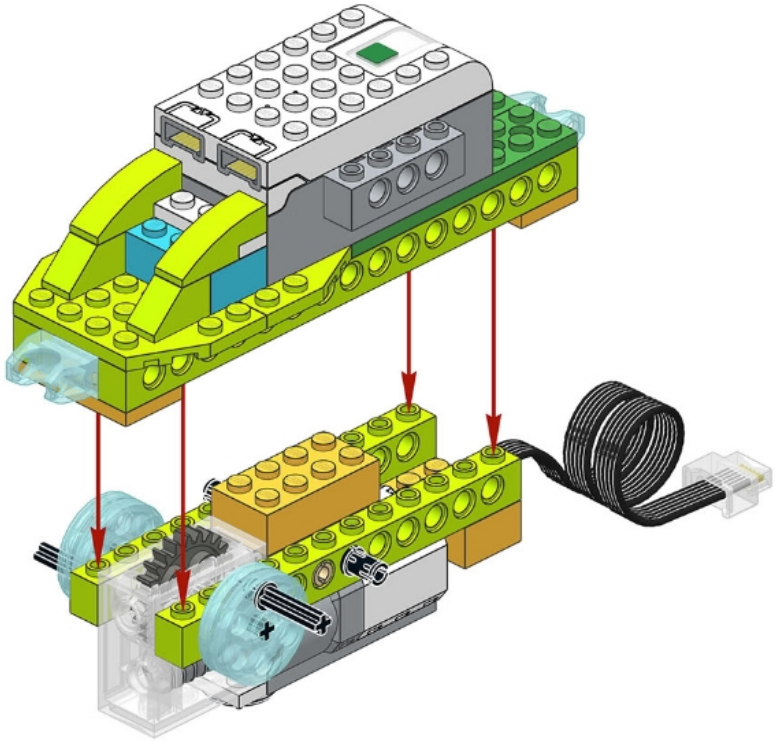

21

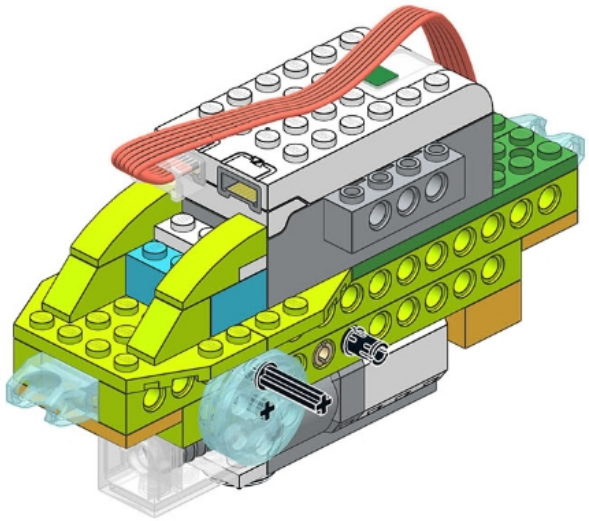

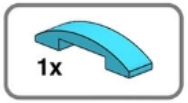

22

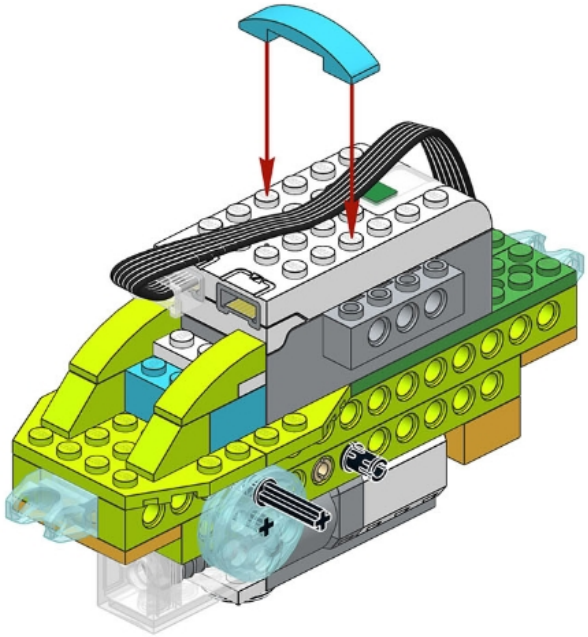

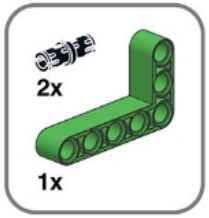

23

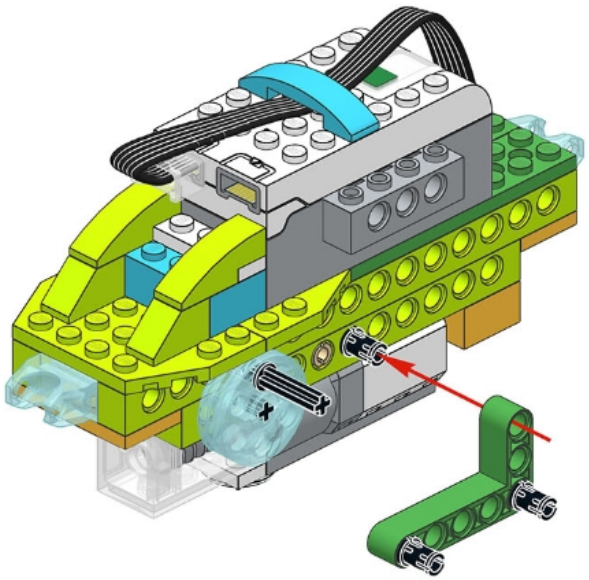

24

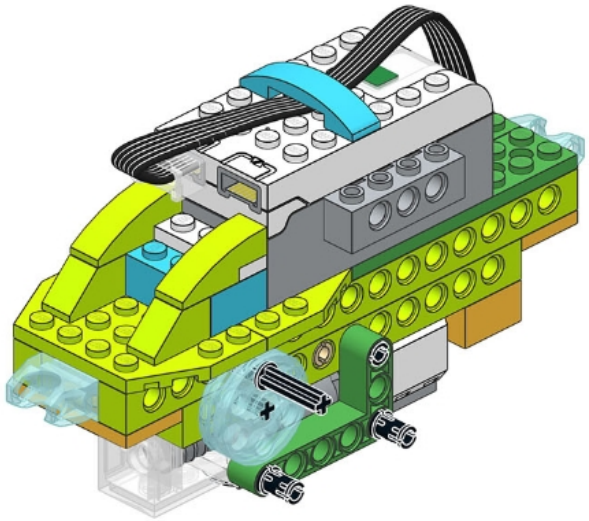

Файл Урок Окна Язык

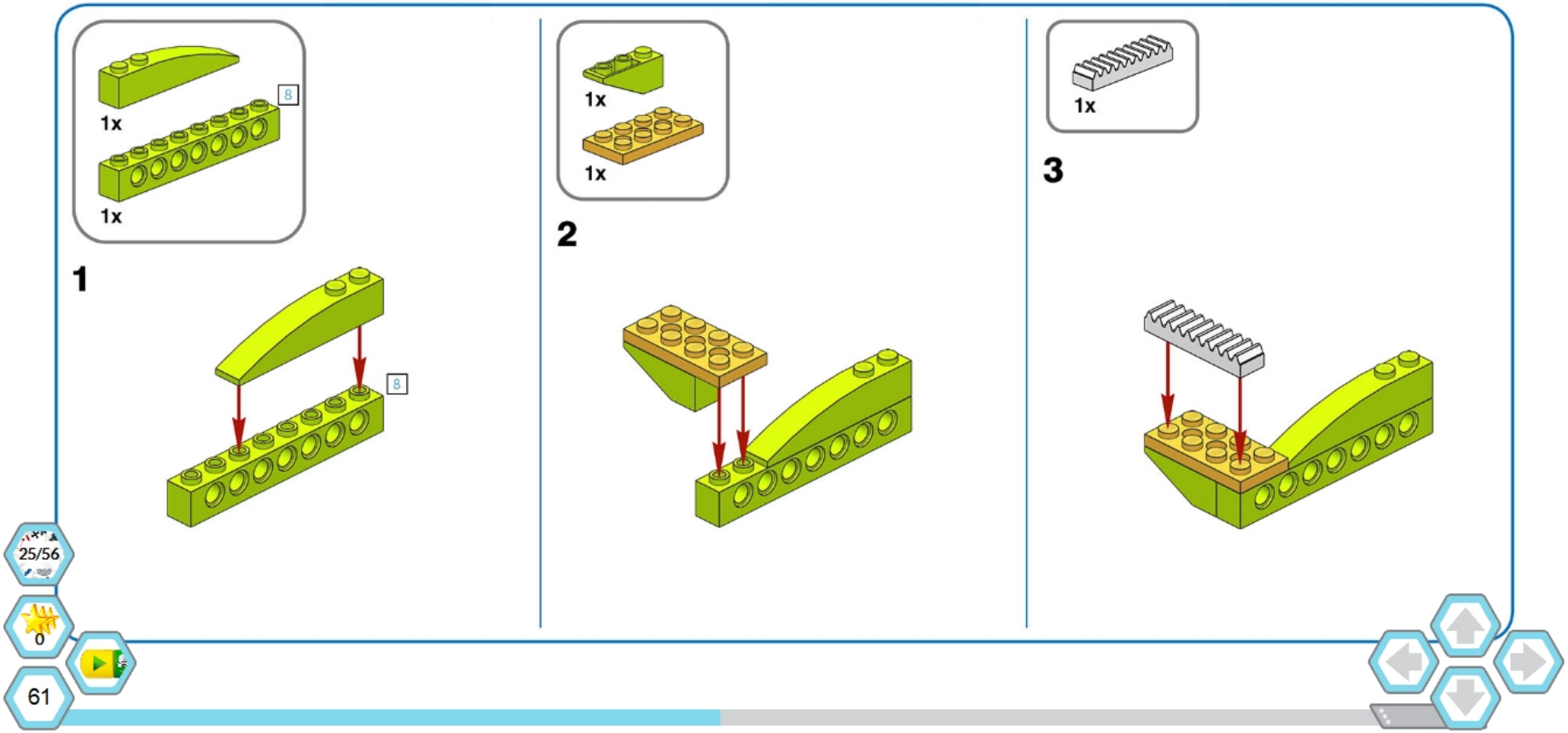

25/56

0

61

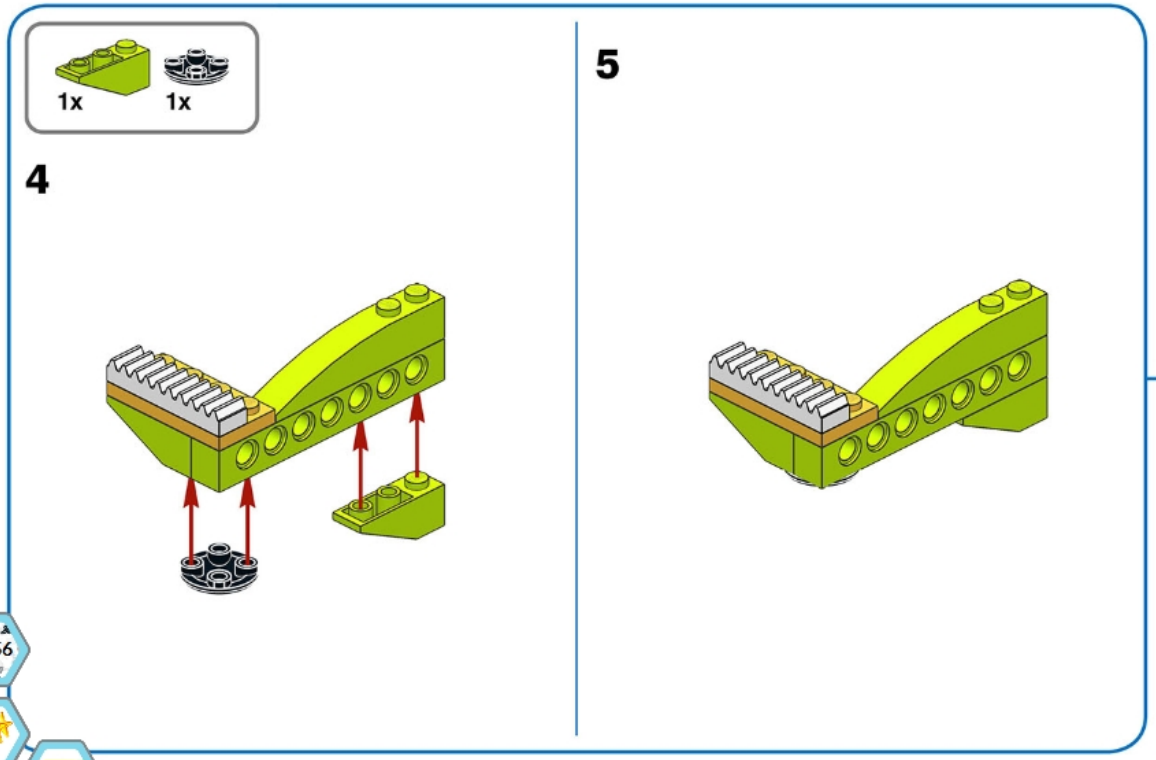
1x
1x
4
5

27

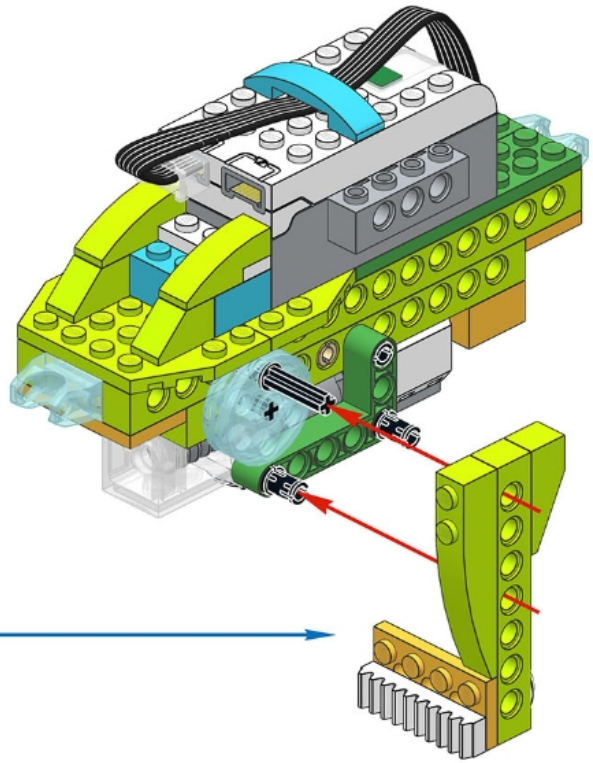

1x

28

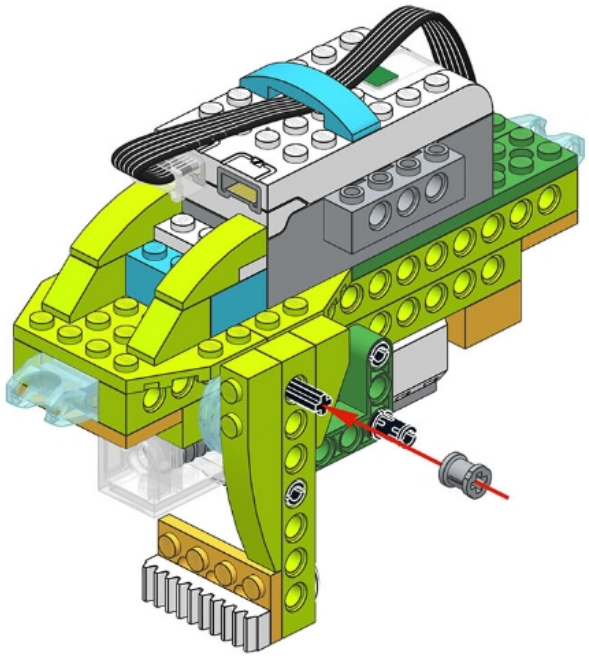

29

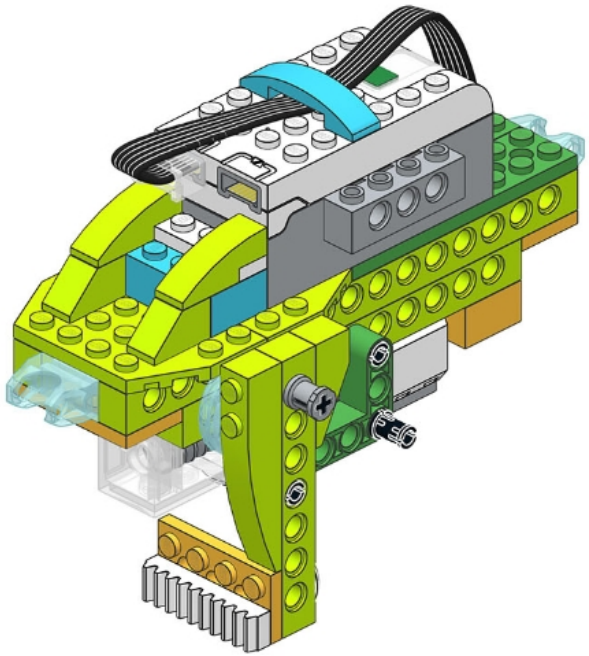

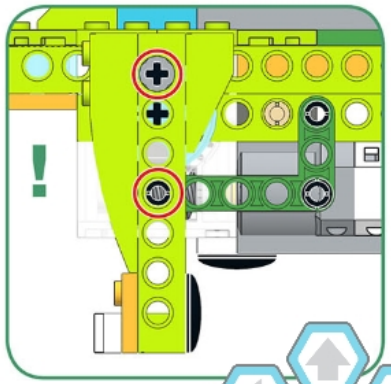

Файл Урок Окна Язык

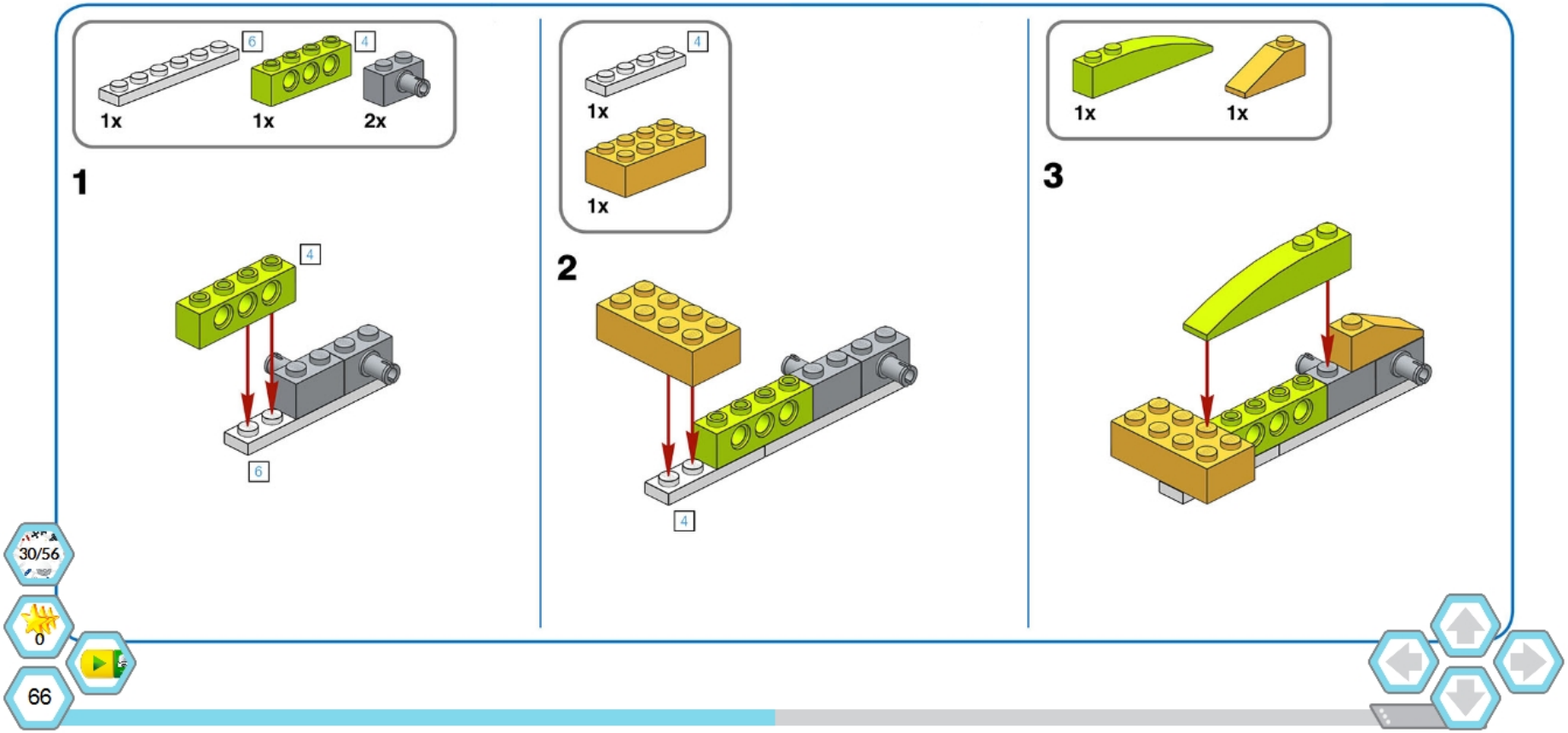

30/56

0

66

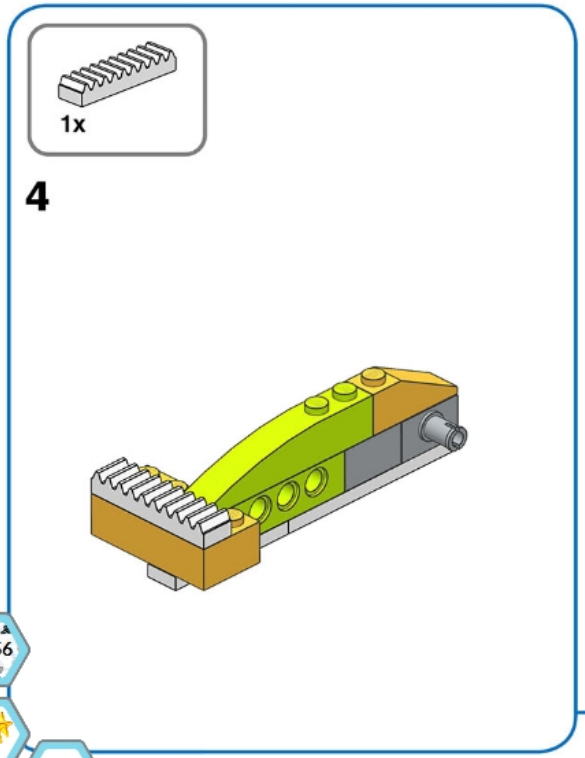
1x
4

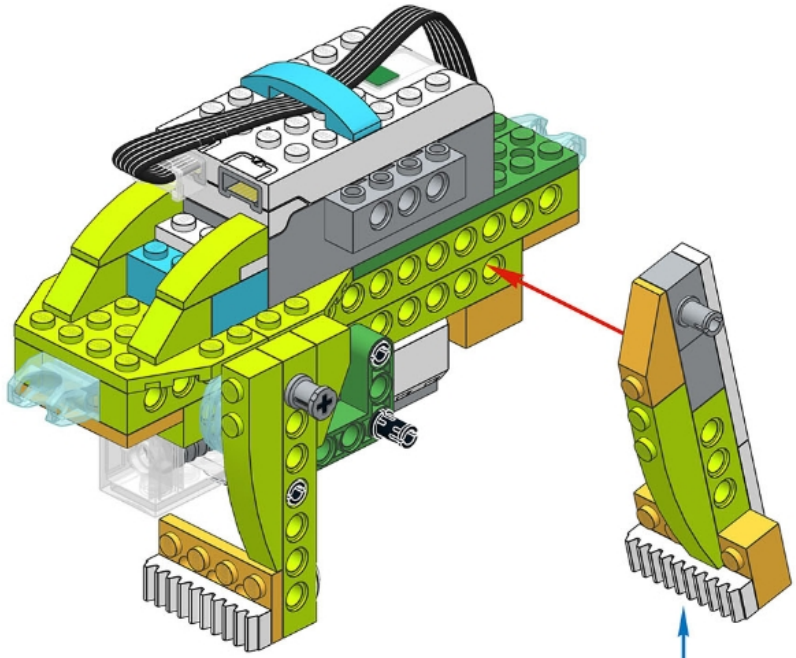

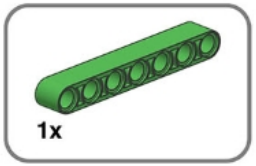

32

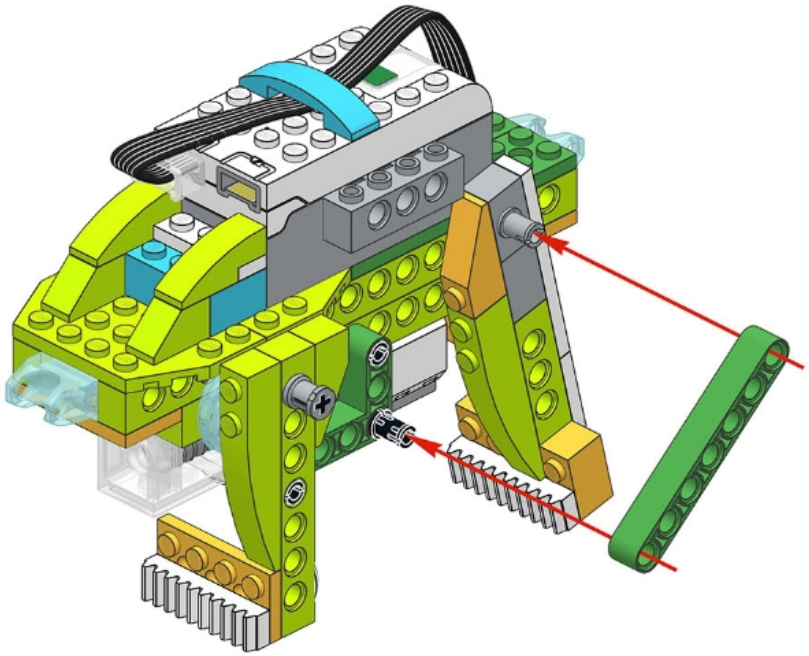

33

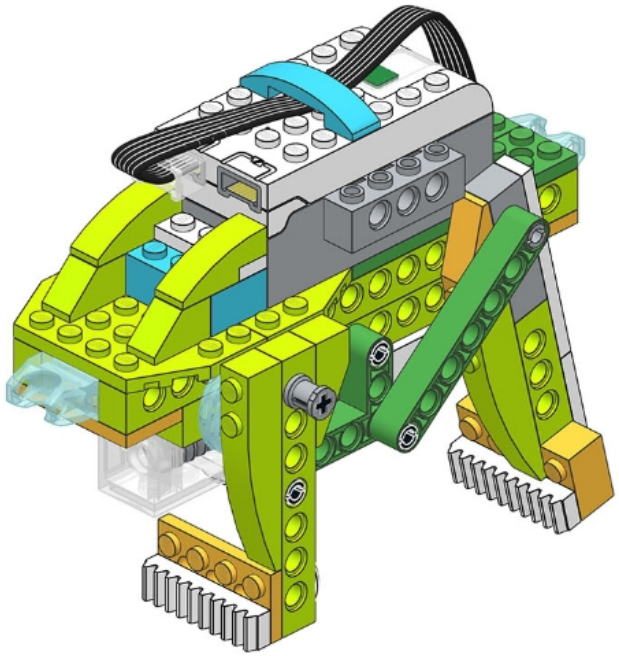

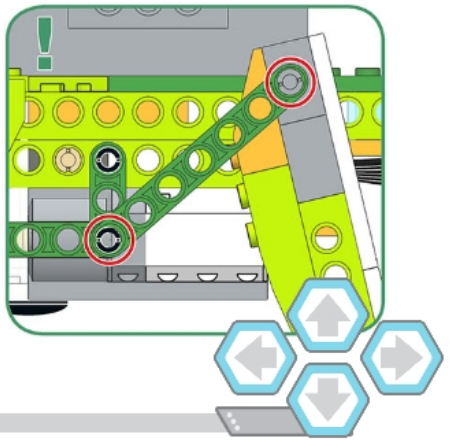

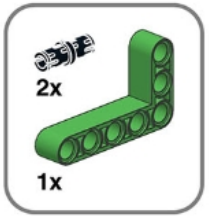

34

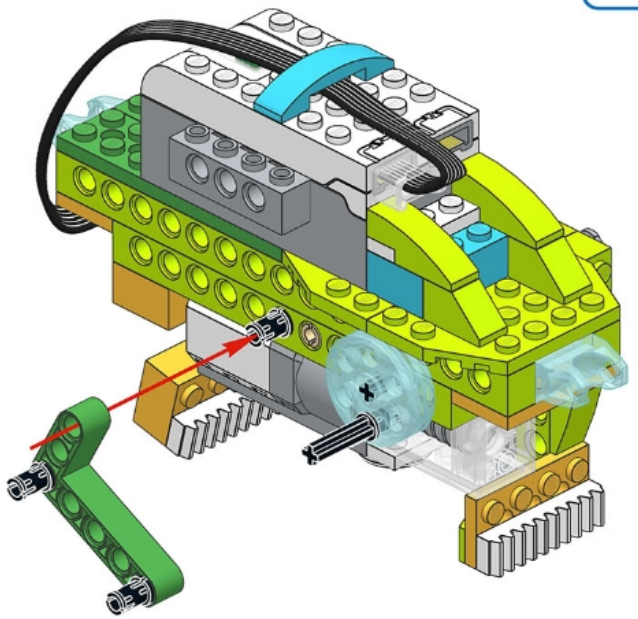

35

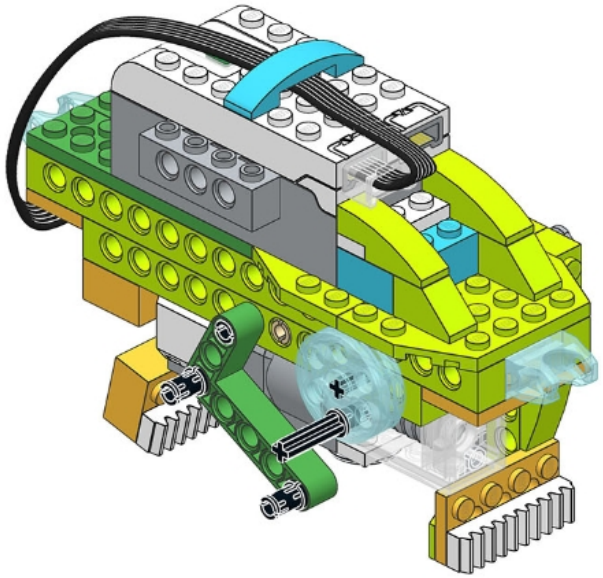

Файл Урок Окна Язык

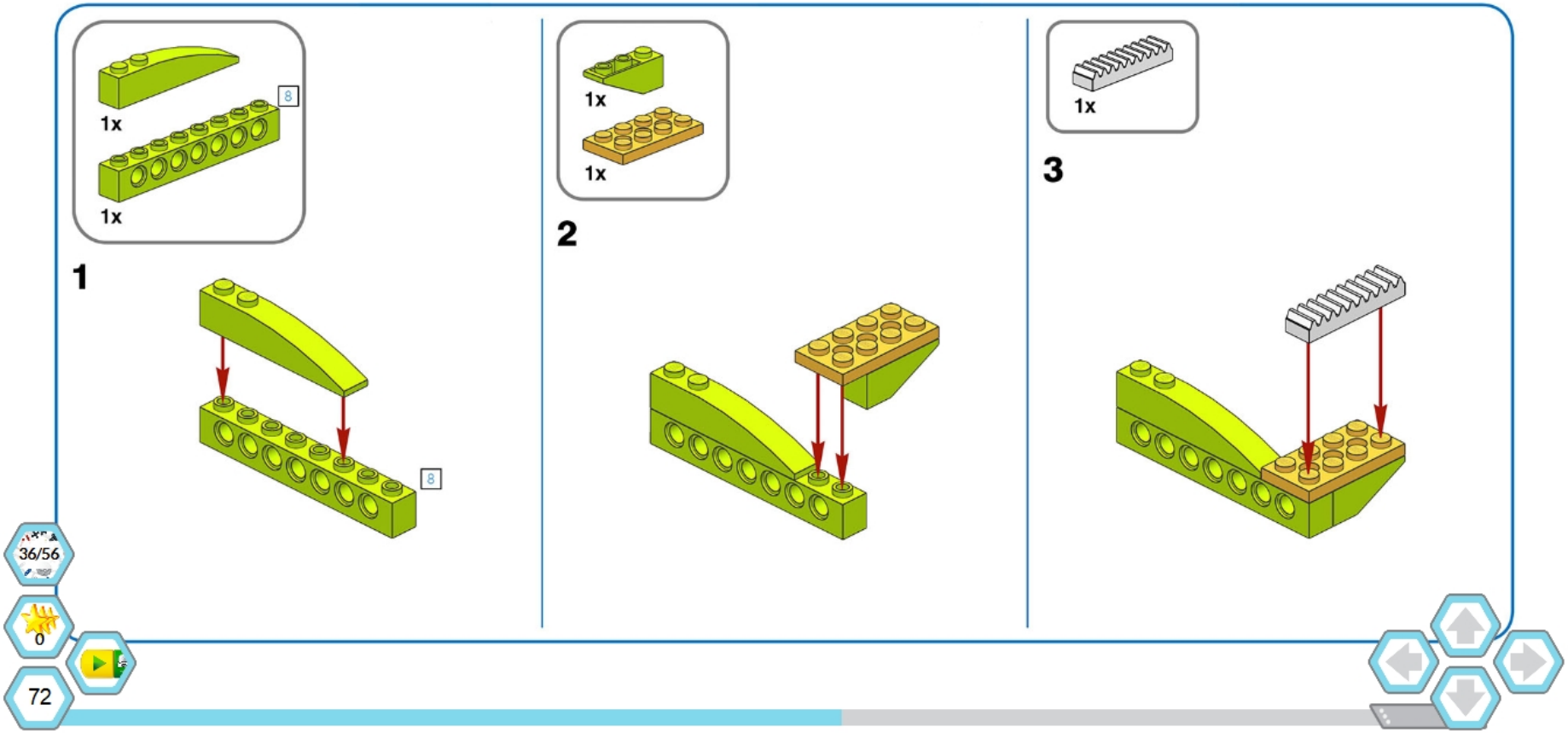

36/56

0

72

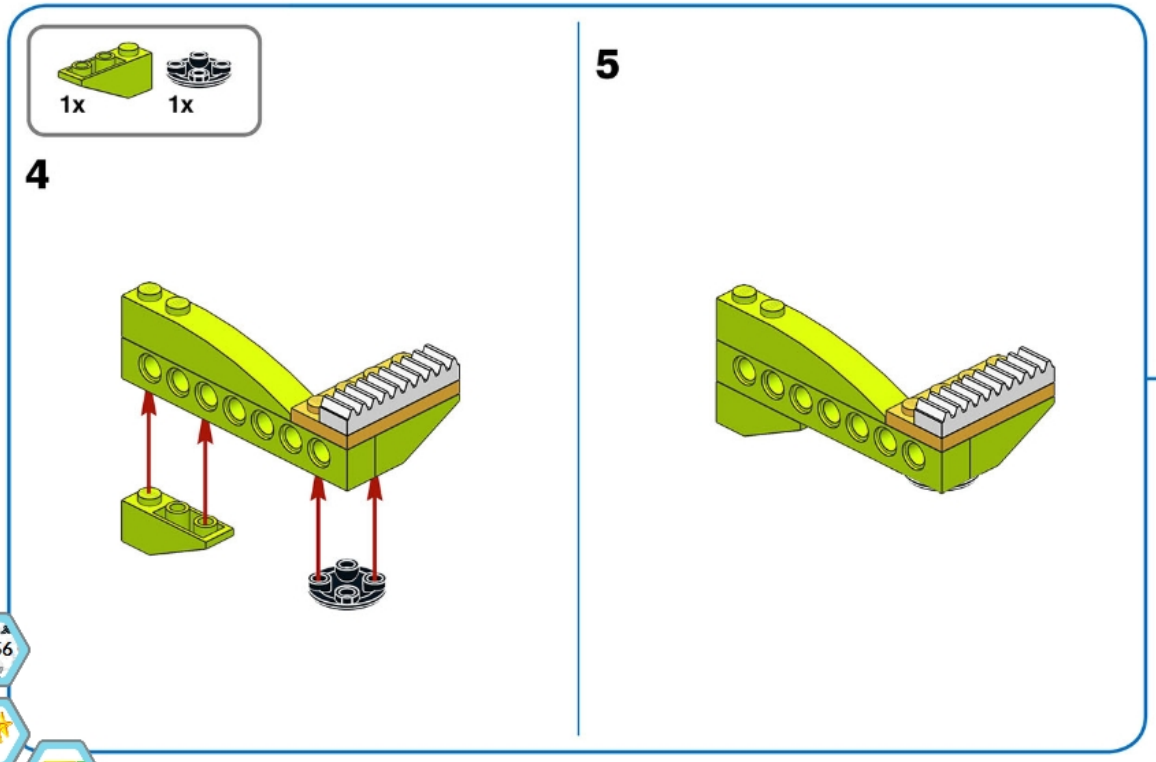
1x
1x
4
5

38

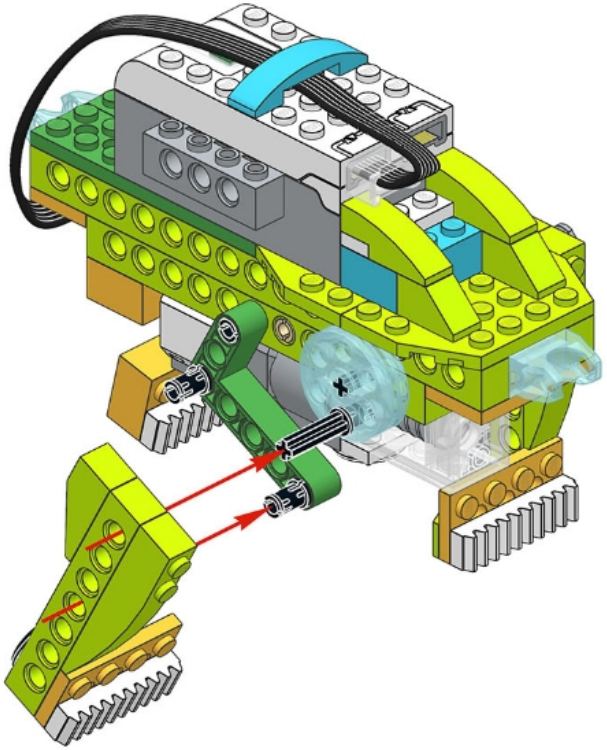

1x

39

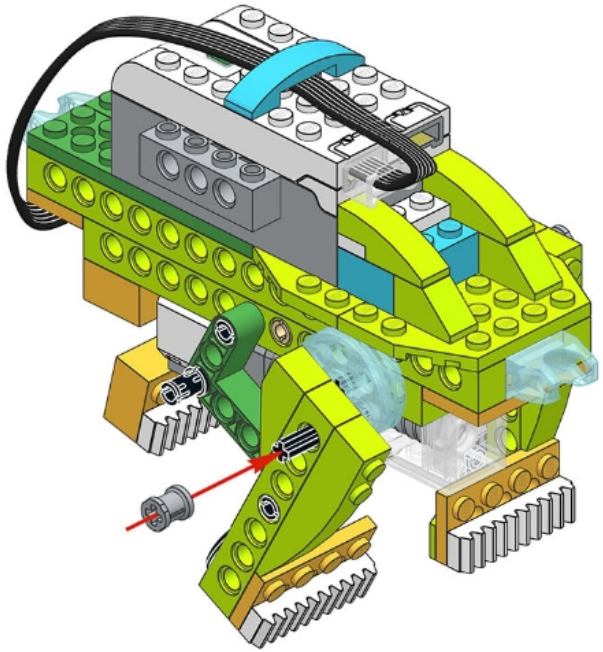

40

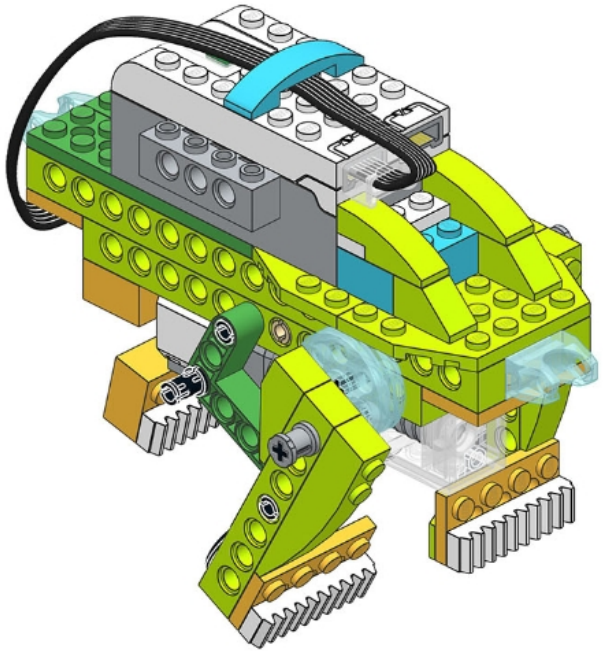

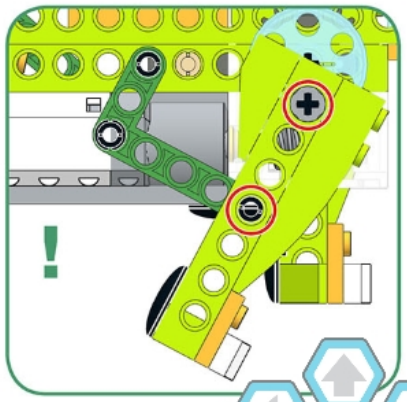

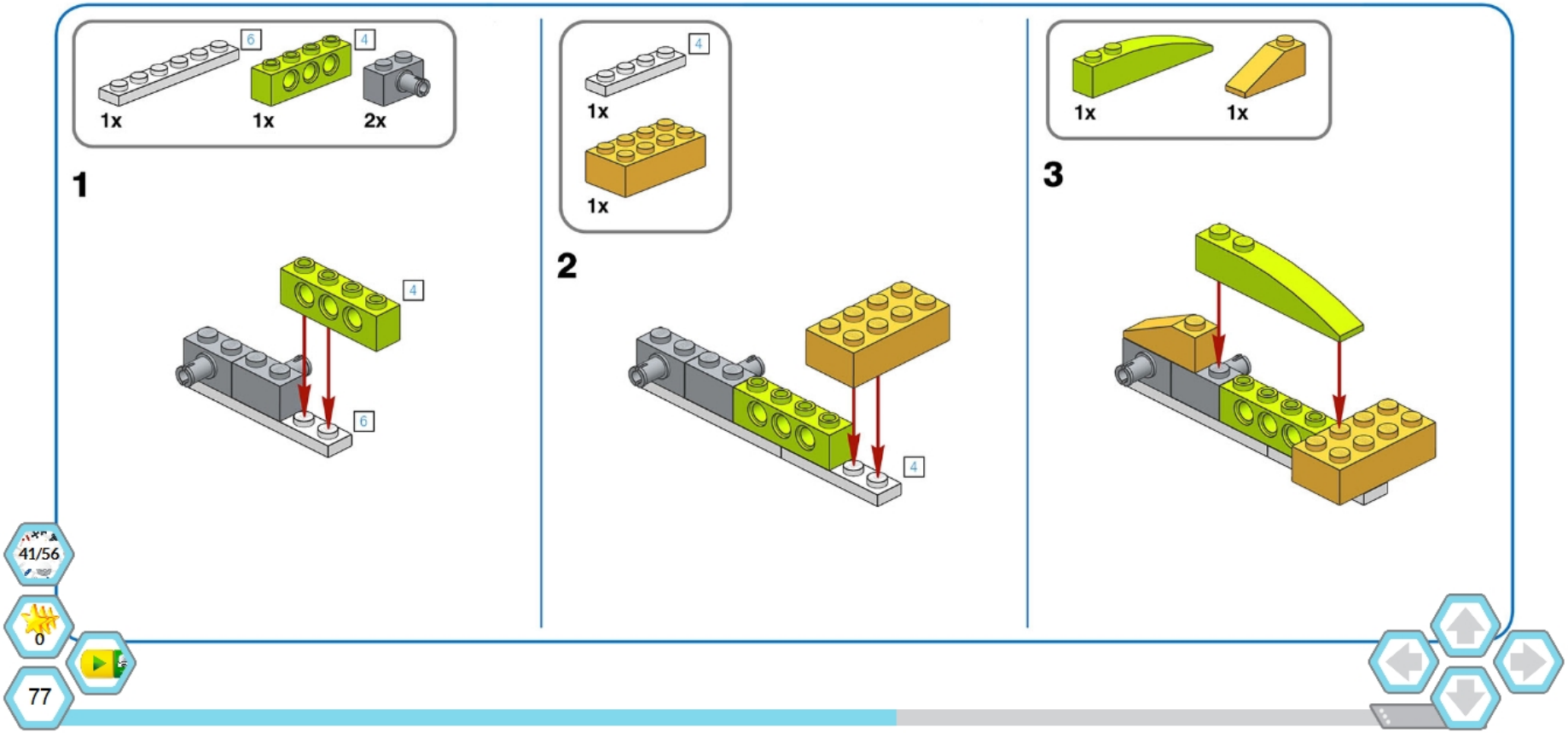
1x
1x
2x
1
4
6
1x
1x
2
4
4
1x
1x
3
41/56
0
77

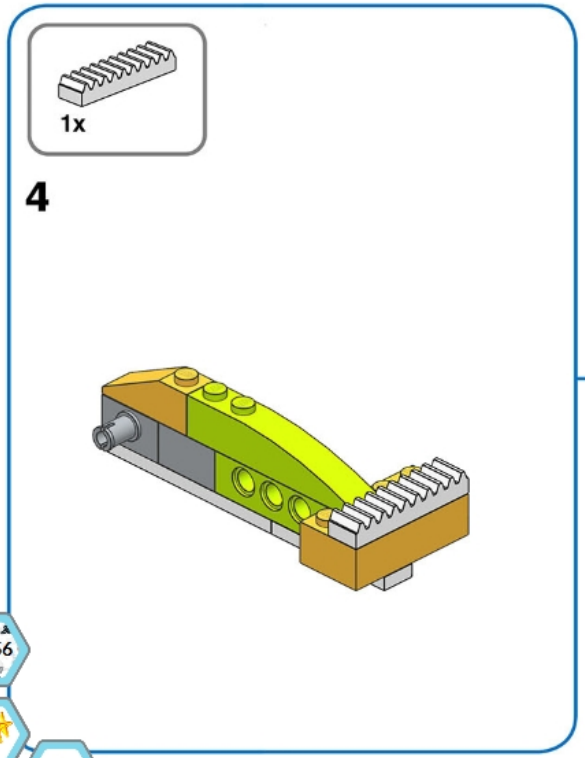
1x
4

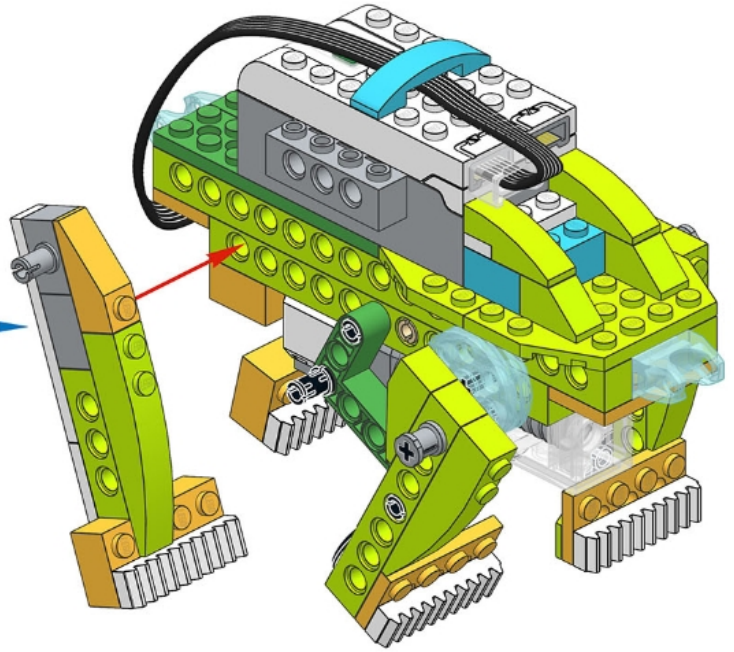

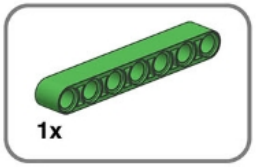

43

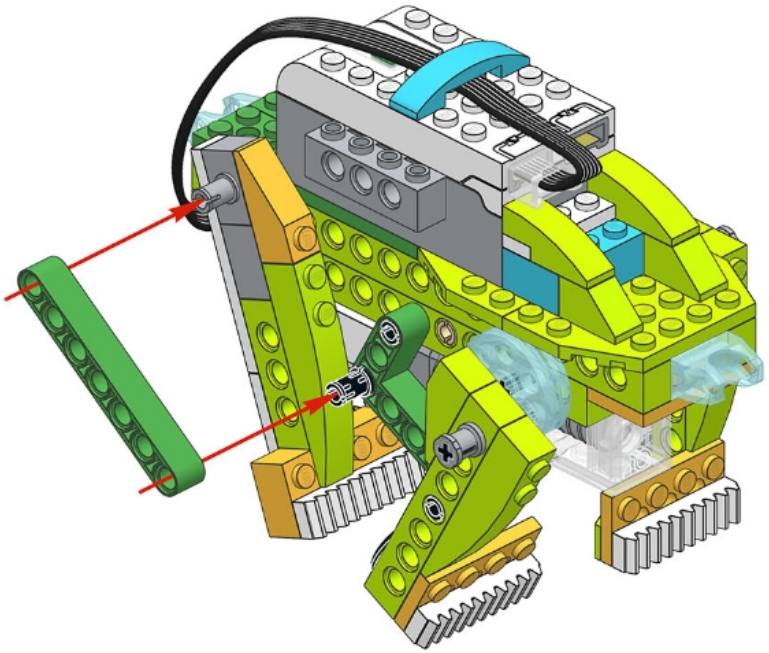

44

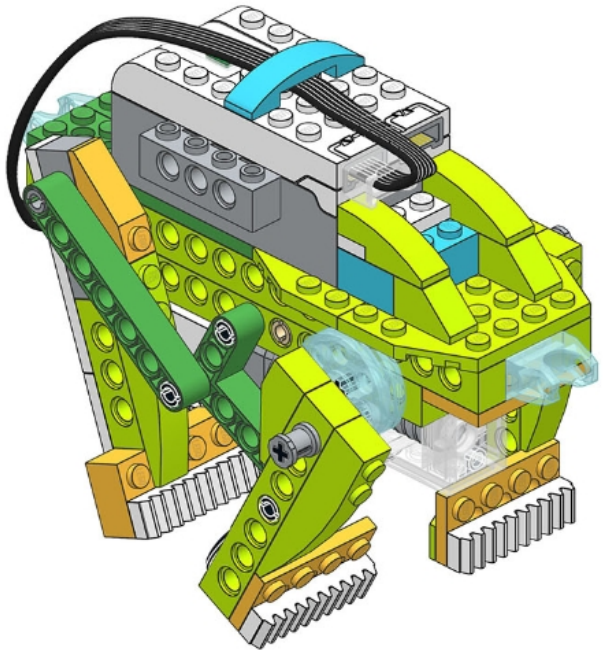

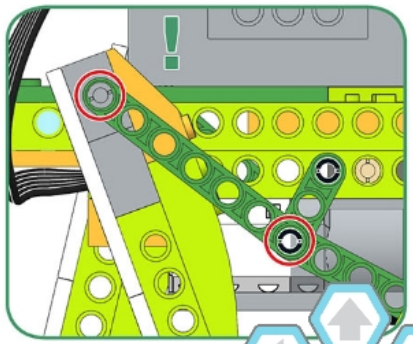

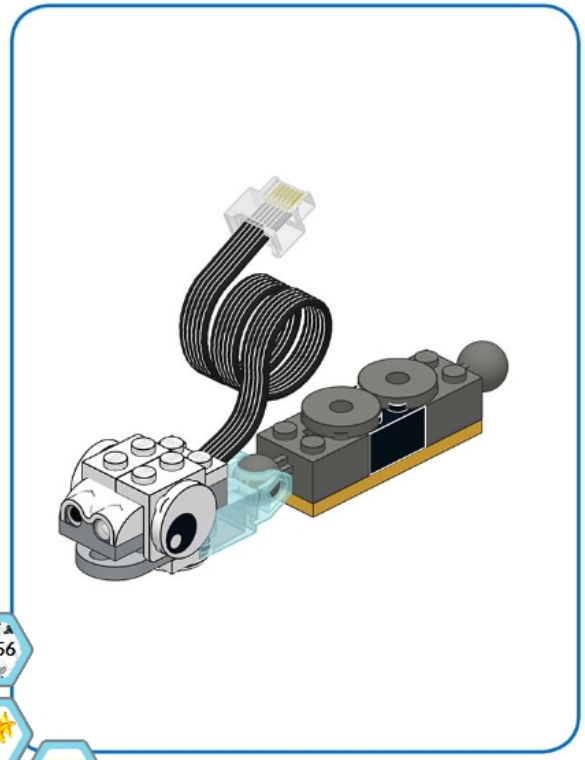

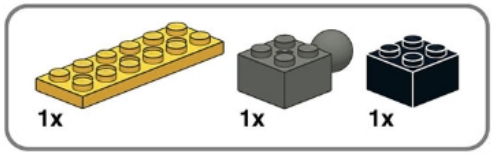

45

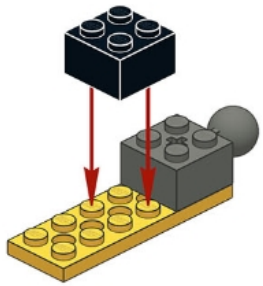

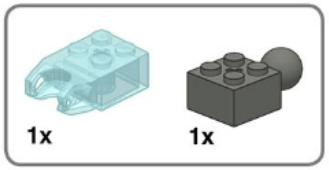

46

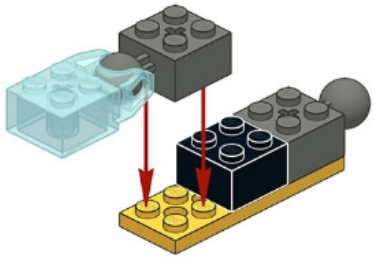

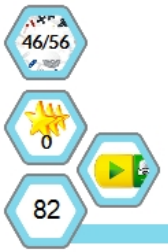

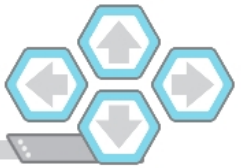

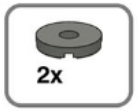

47

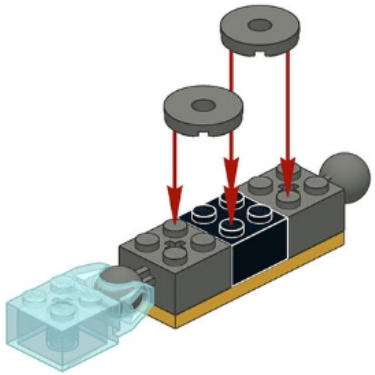

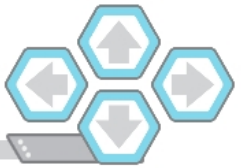

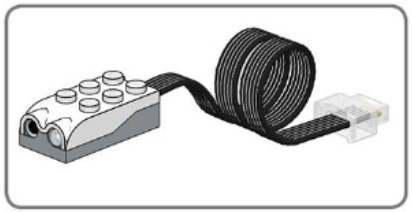

48

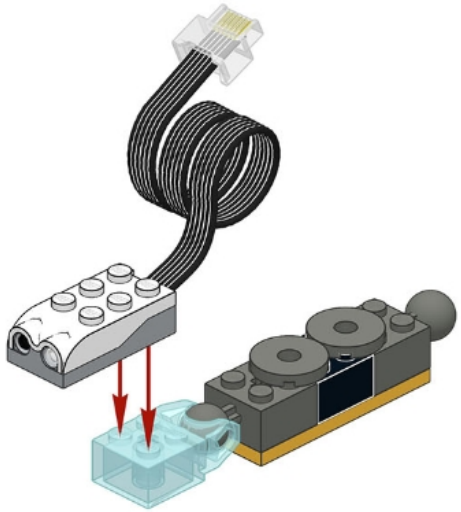

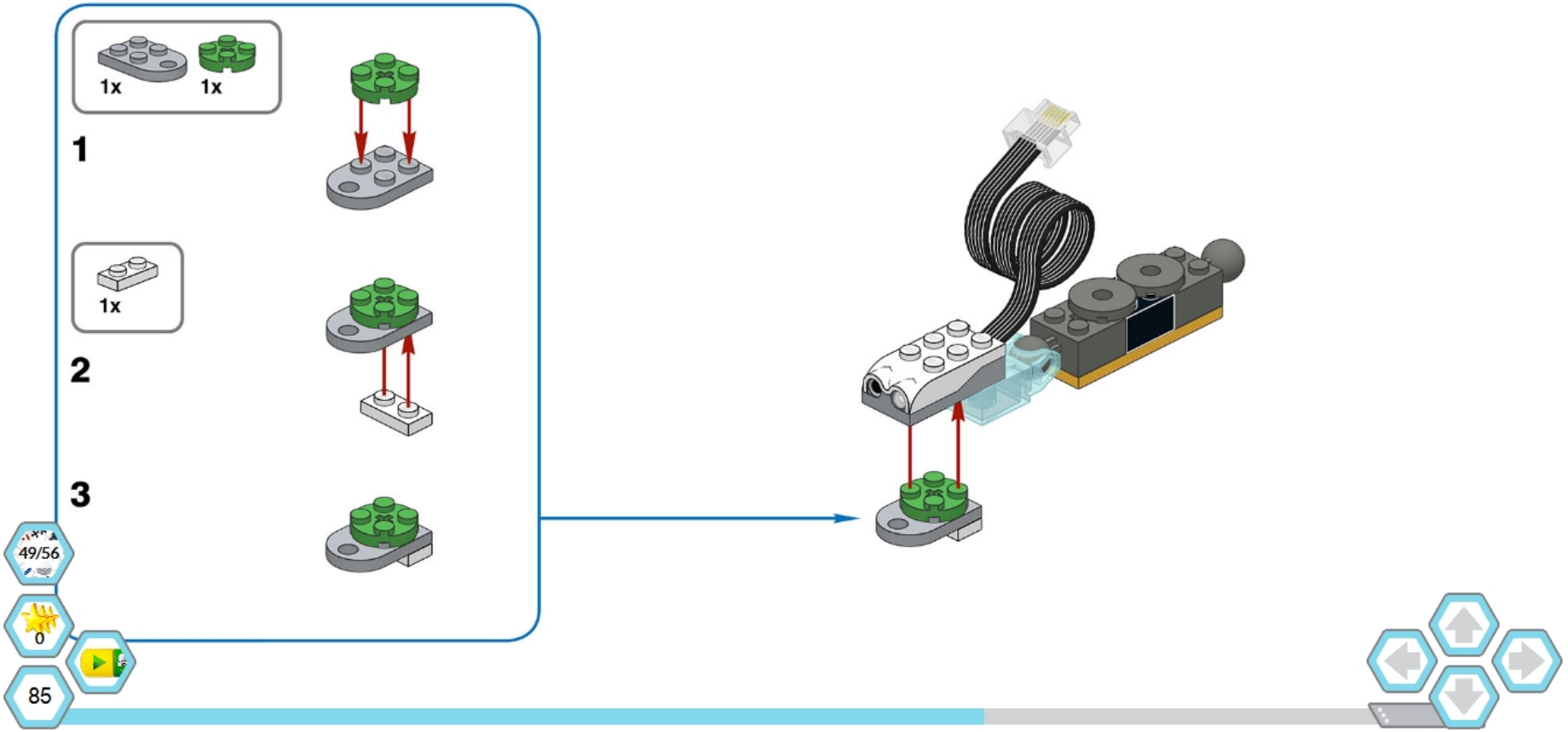
1x
1x
1
1x
2
3
49/56
0
85

50

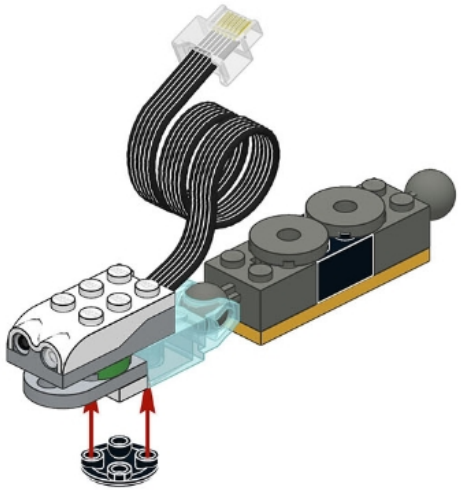

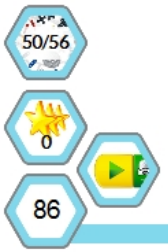

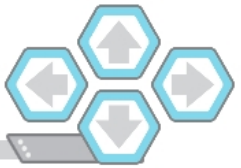

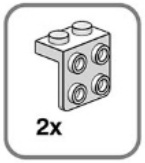

51

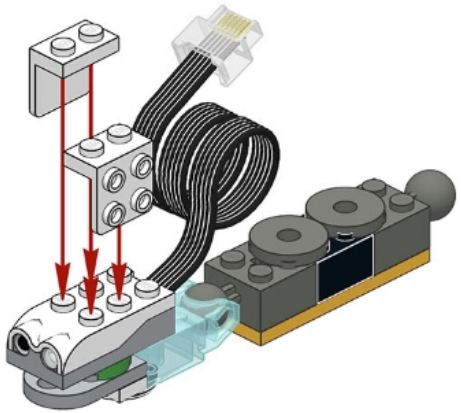

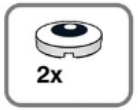

52

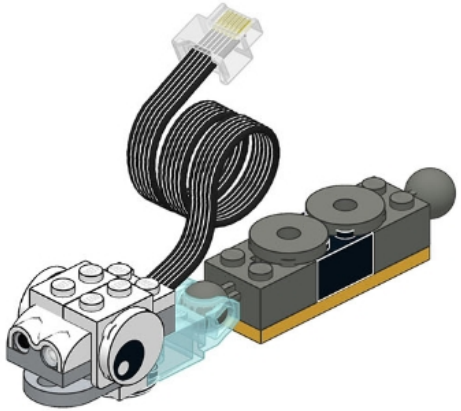

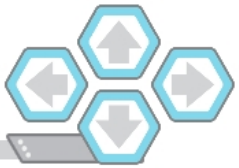

53

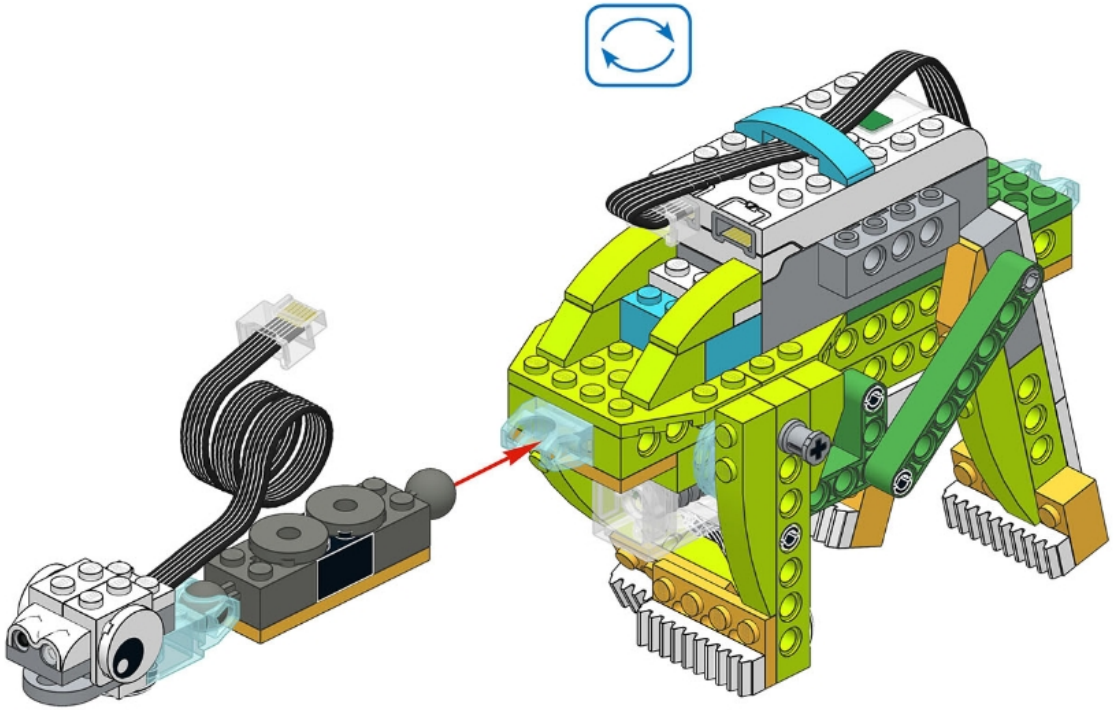

54

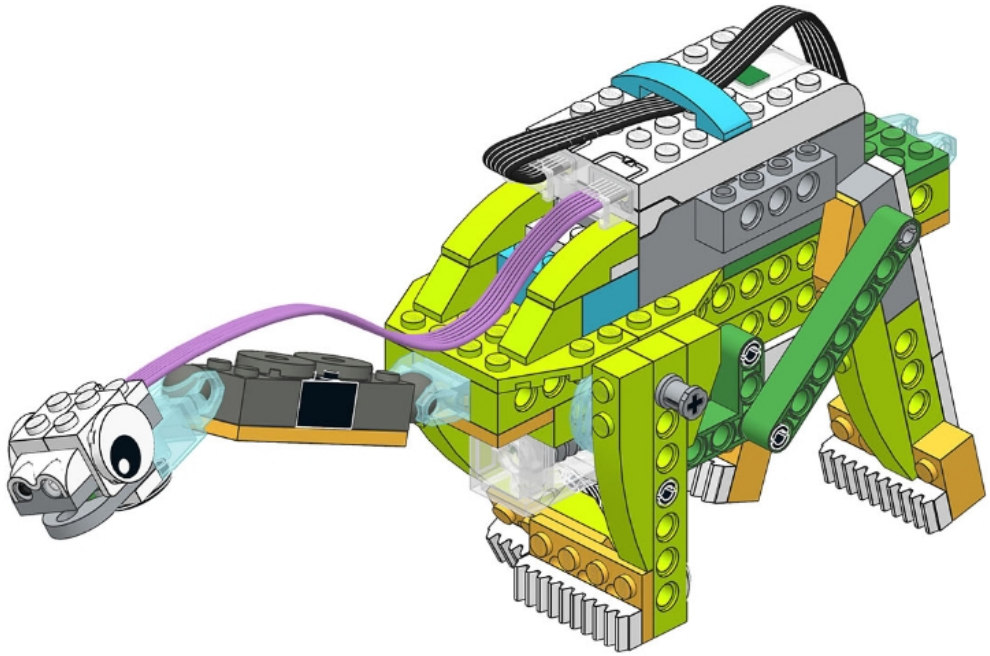

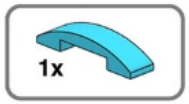

55

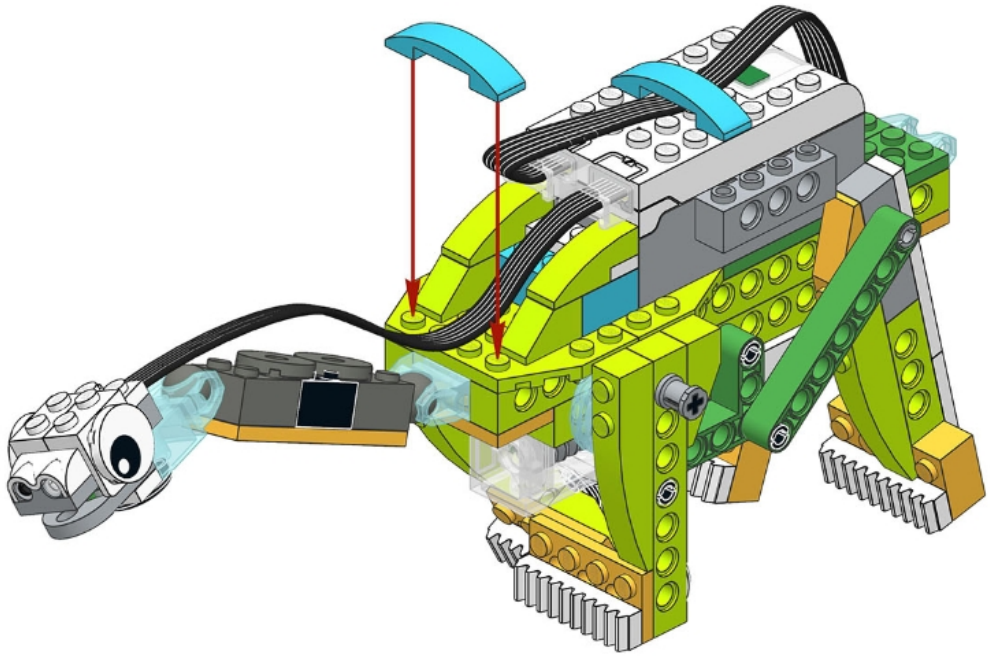

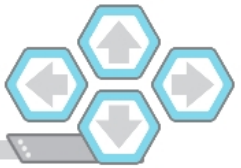

56

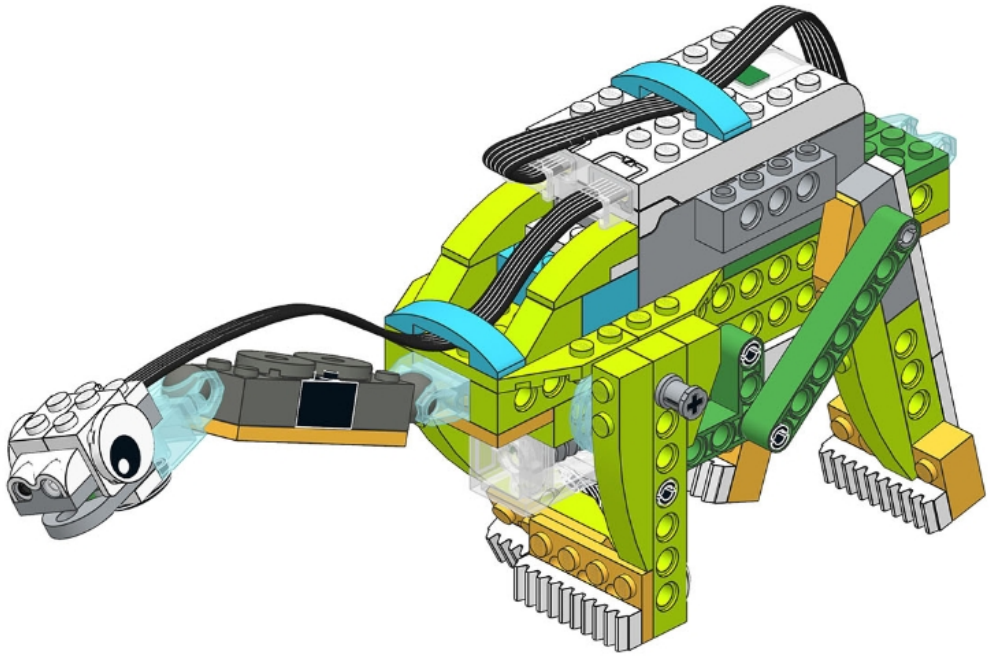

Файл Урок Окна Язык

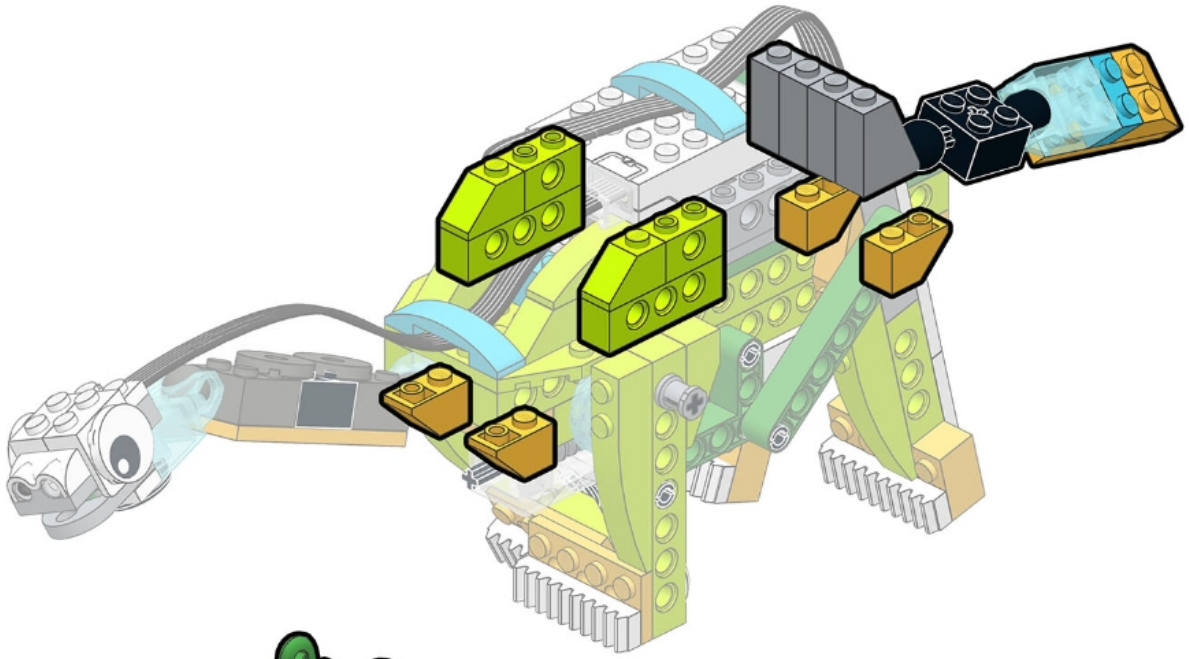

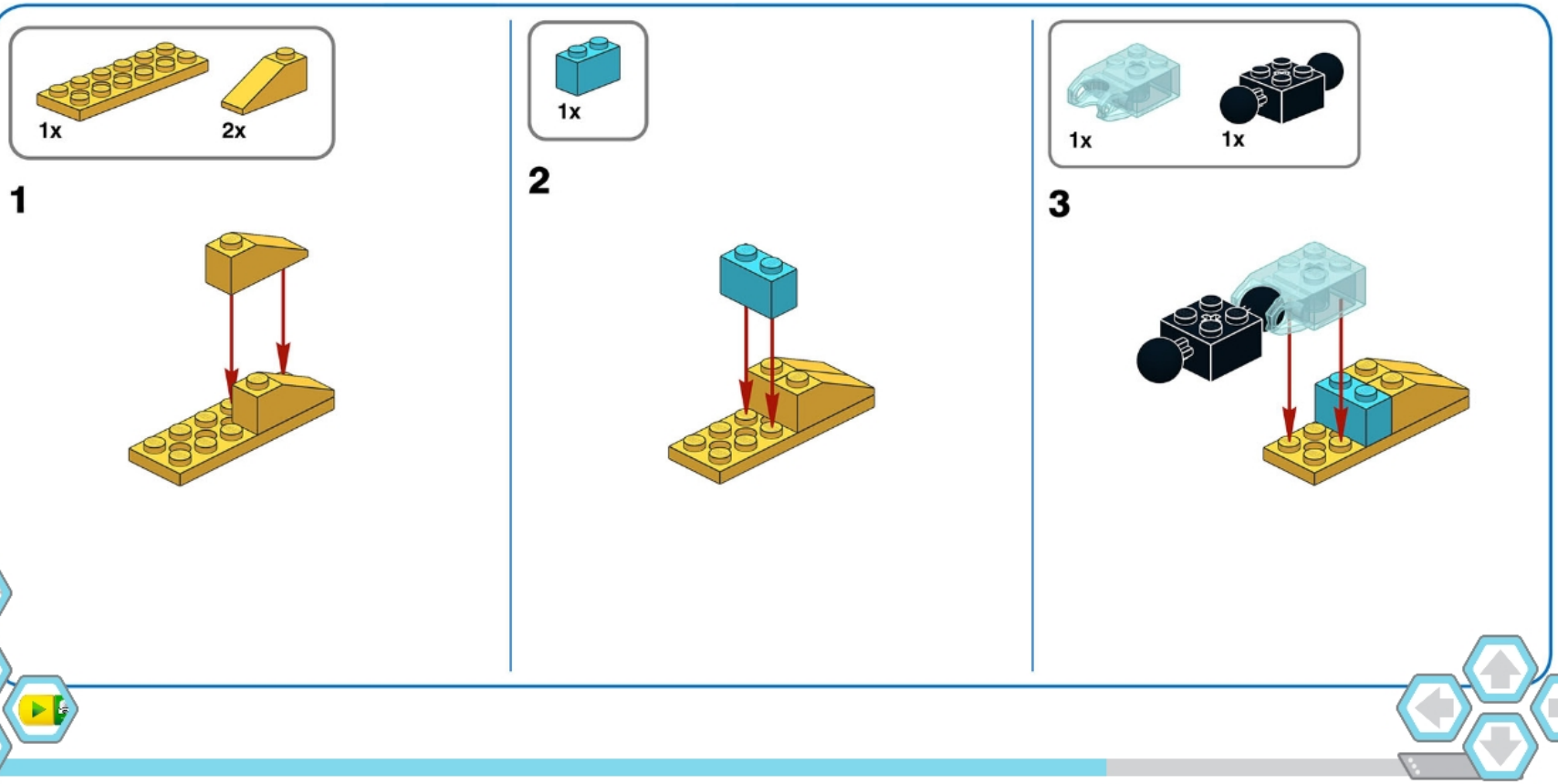
1x
2x
1
1x
2
1x
1x
3
2/12
0
95

4

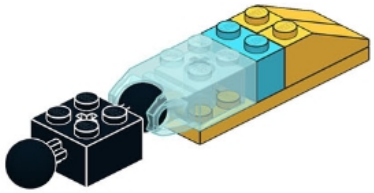

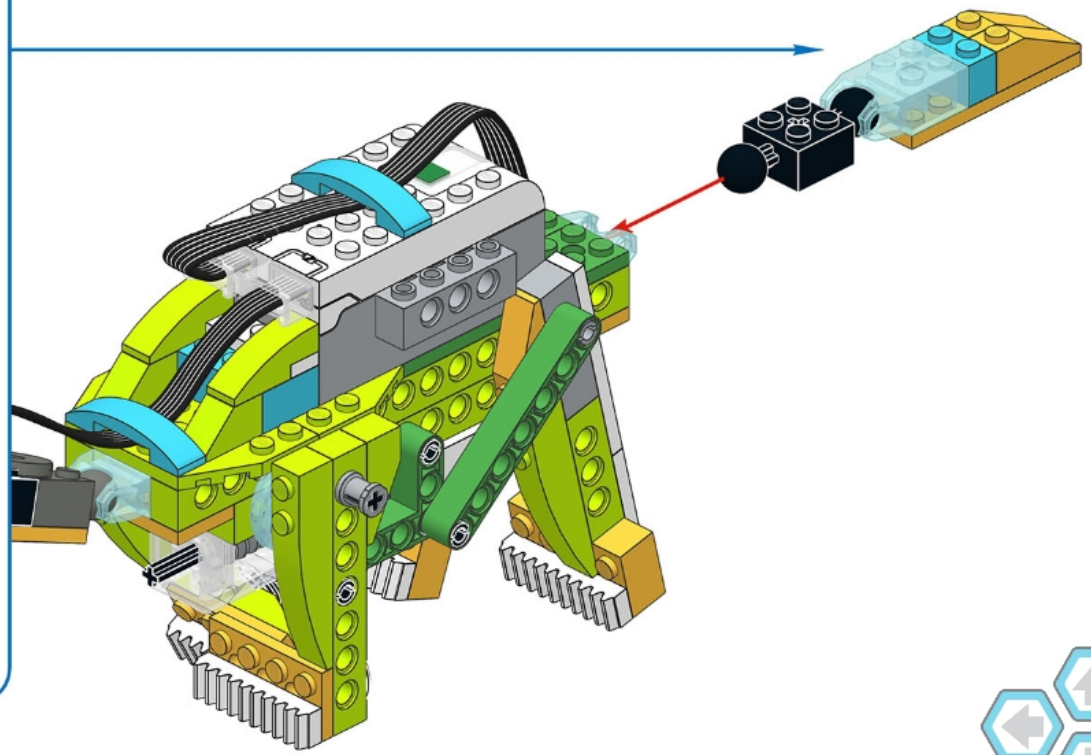

59

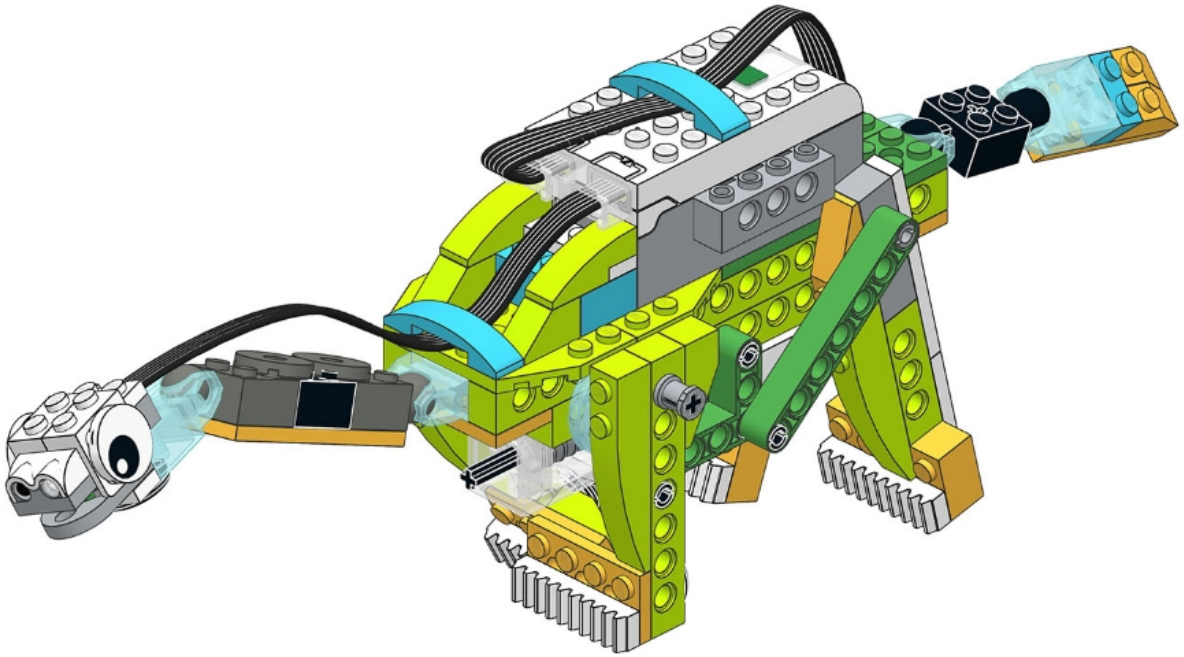

Файл Урок Окна Язык

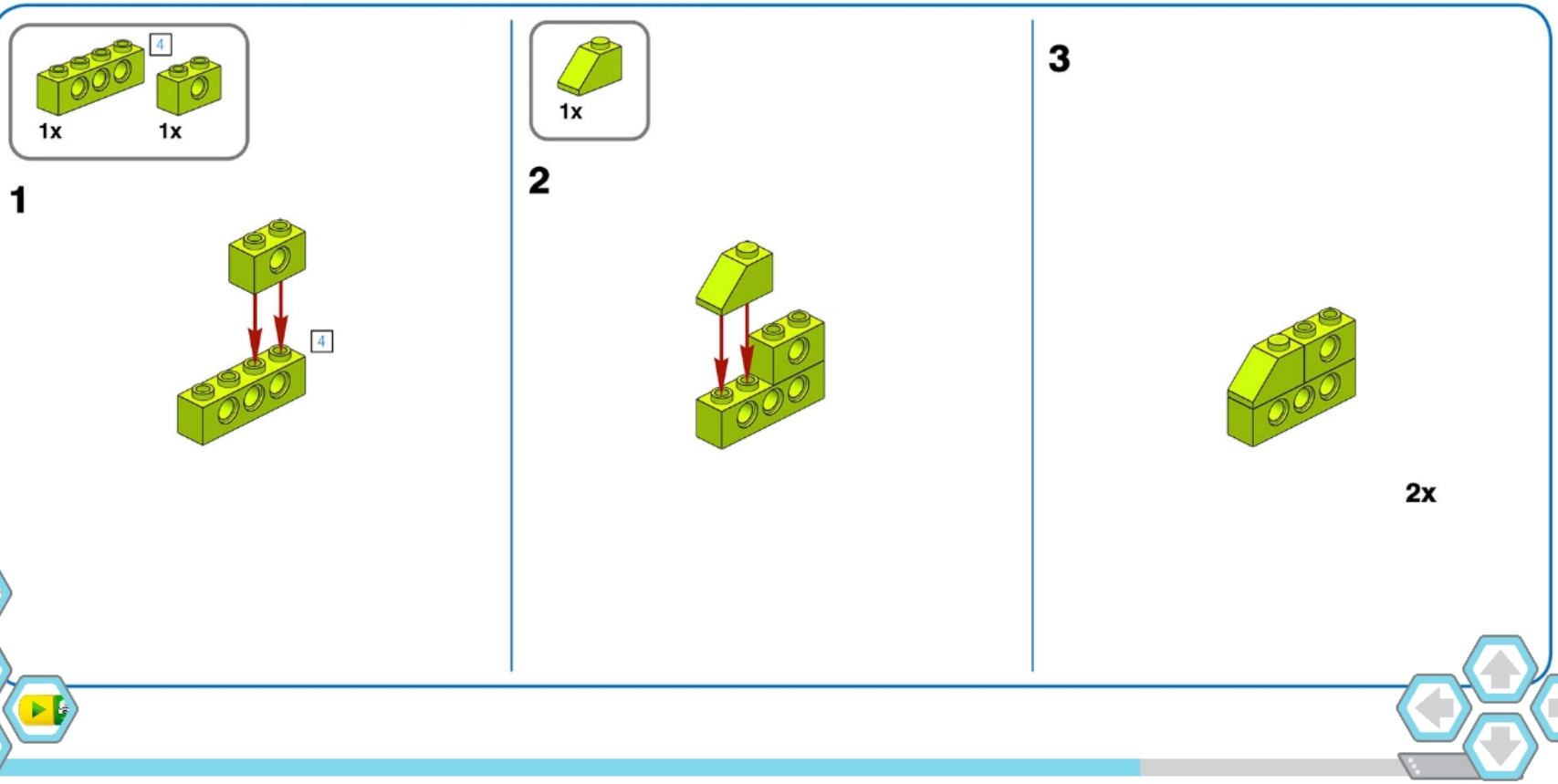

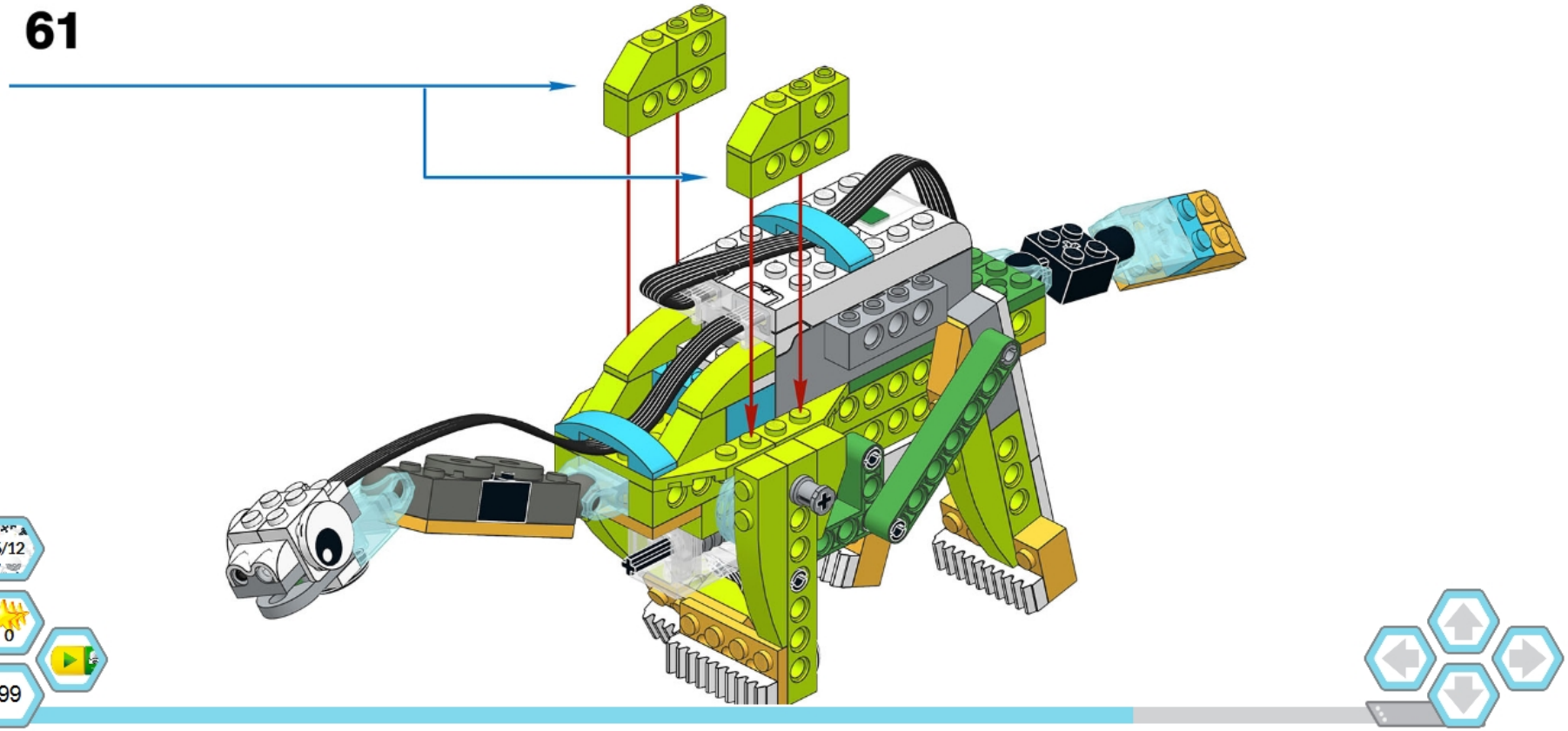
61
6/12
0
99

62

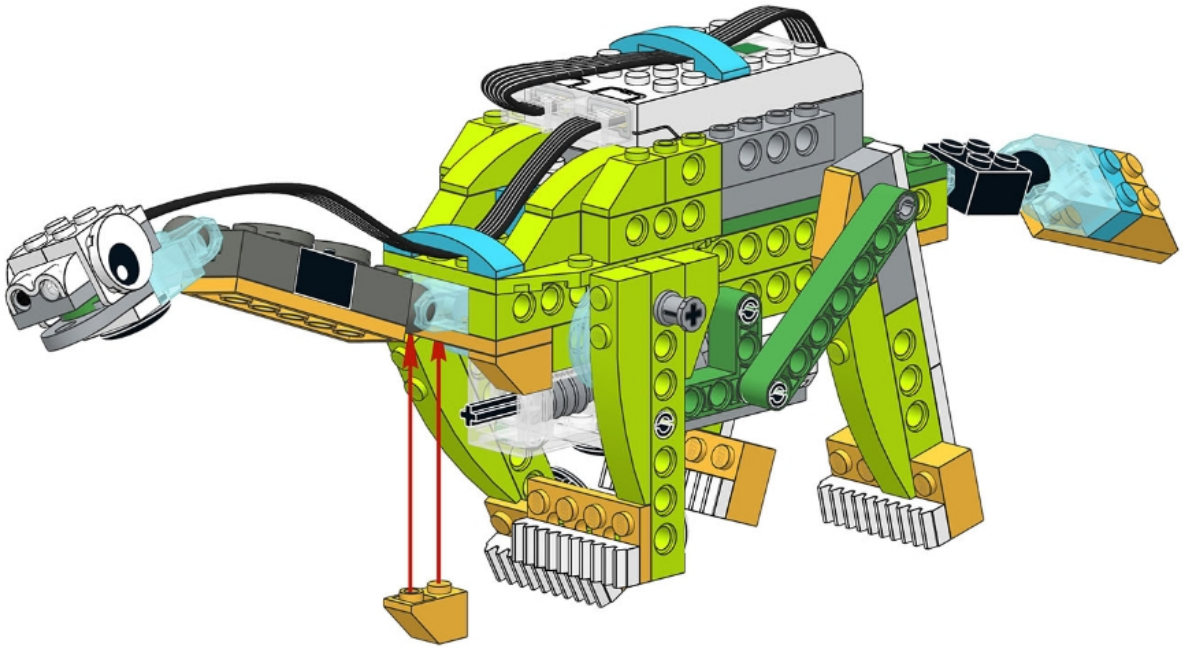

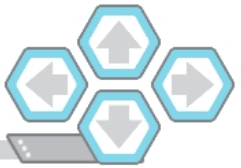

Файл Урок Окна Язык

63

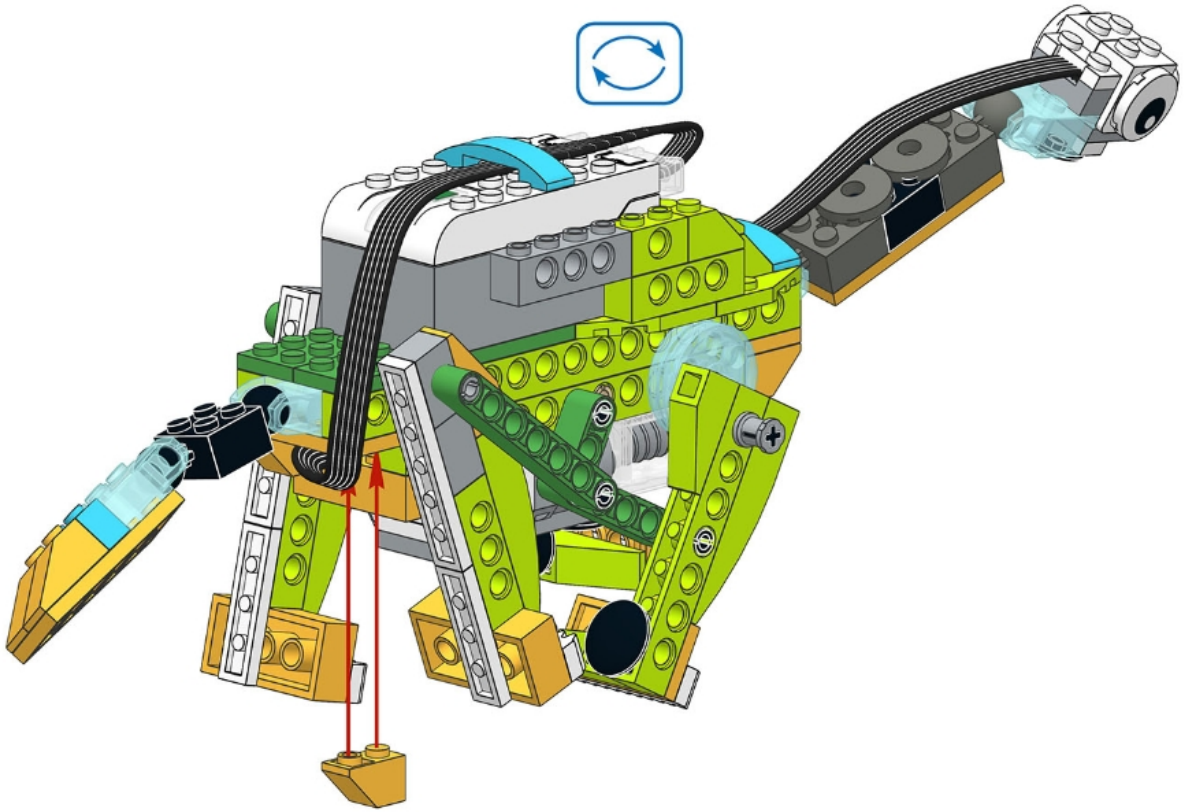

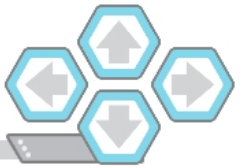

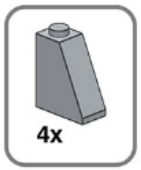

64

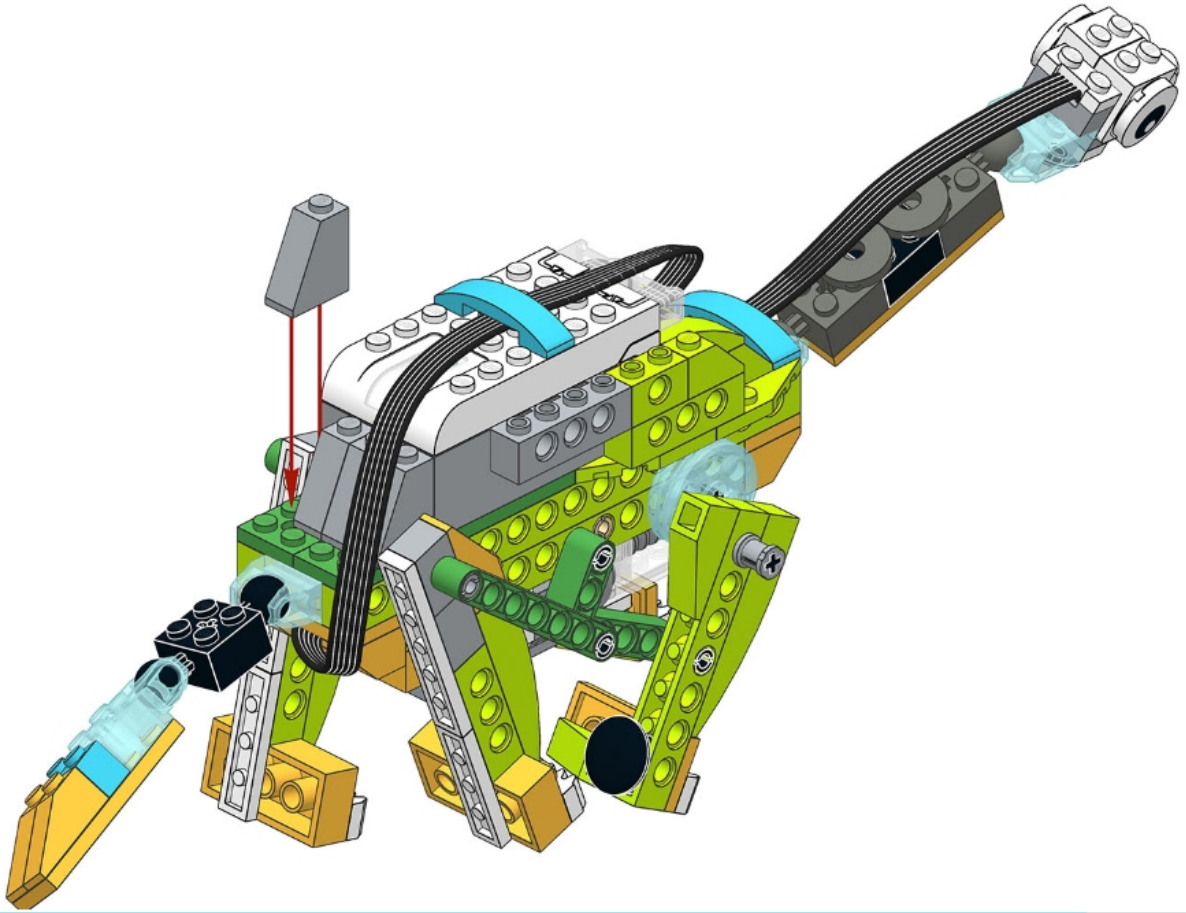

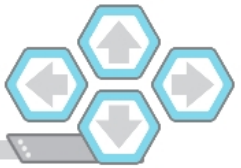

65

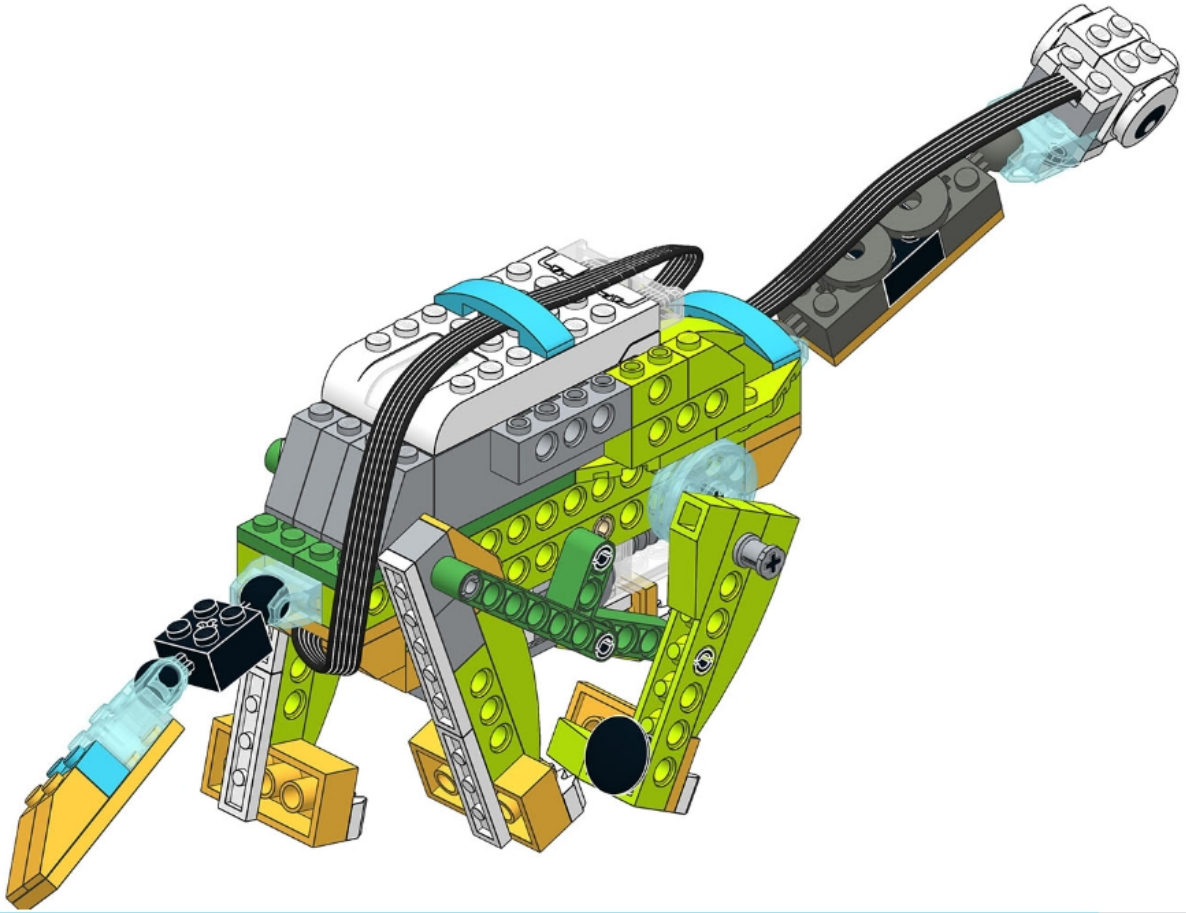

Файл Урок Окна Язык

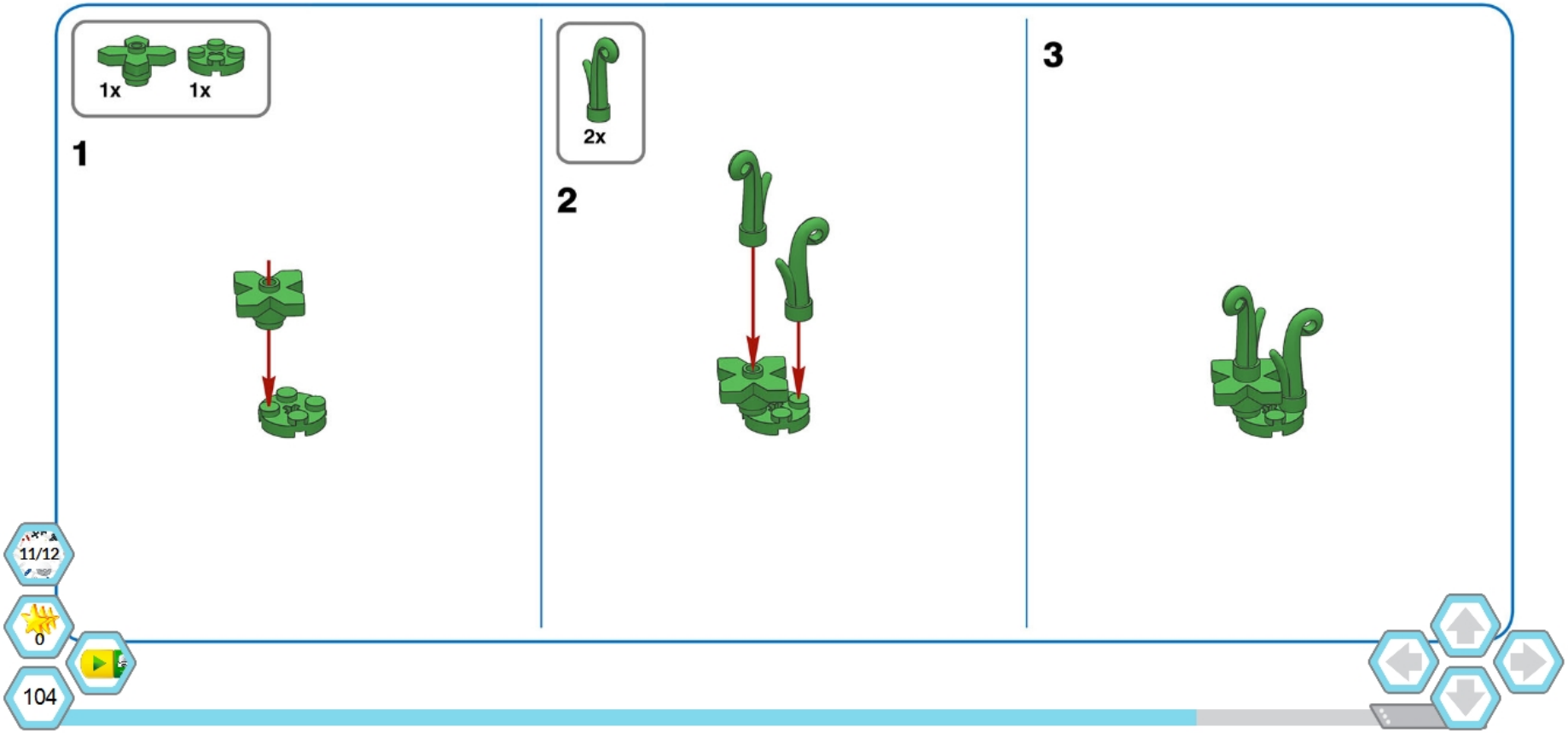

67

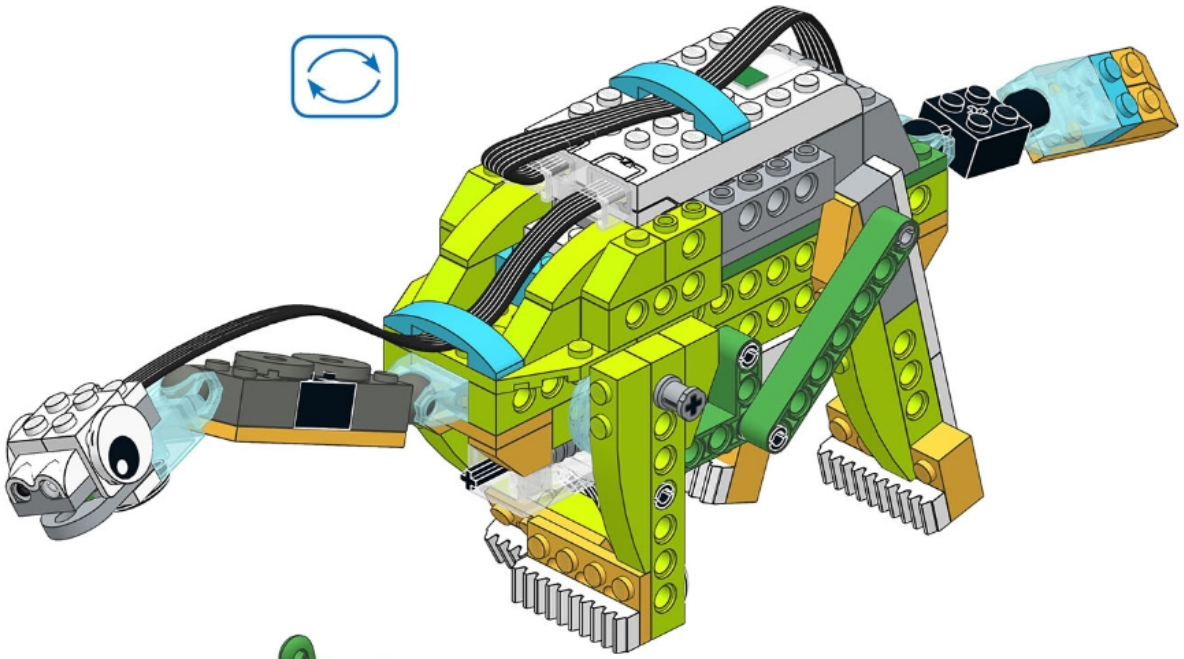

12/12

0

105

8
9
0.3
5